Ersatzteile für:

Espresso-Maschinen

Passend für:

SANREMO

Dieser Katalog ist automatisch erstellt, daher kann die Reihenfolge der Artikel vertauscht sein. Aktualisierungen werden nach allen Ergänzungen und/oder Änderungen veröffentlicht.
*Eventuelle **Universal-Teile** können nicht enthalten sein*

Rel. 2014-01071747

AMALFI GRUPPE UND WASSER-/DAMPFHÄHNE

AMALFI

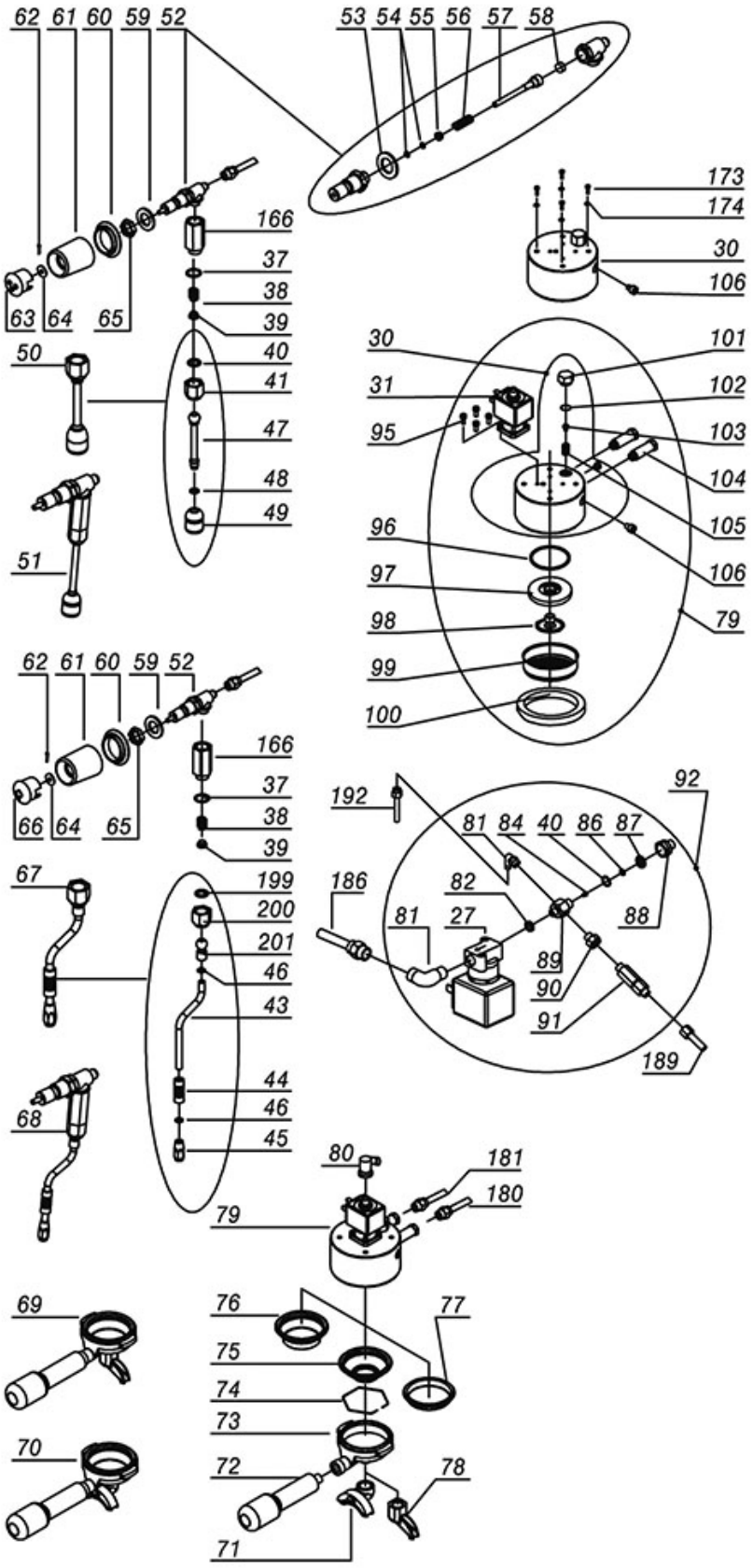

SAR0001

Abbildungen ohne LF Bestell-Nr.: auf Anfrage

SANREMO

Abbildung	LF Art. Nr.	Beschreibung
27	5019899	MAGNETVENTIL PARKER 2-WEGE 230V 50/60Hz
31	1120335	3-WEGE MAGNETVENTIL PARKER 230V 50/60Hz
37	1786208	DICHTUNG OR 02062 VITON GRÜN
38	1250019	FEDER ø 12x16,5 mm
39	1186988	BUCHSE FÜR DAMPFROHRGELENK
40	1186805	O-RING-DICHTUNG 0115 EPDM
41	5060158	MUTTER ø 3/8"F FÜR WASSER-/DAMPFROHR
44	5030025	VERBRÜHSCHUTZGUMMI ROHRE ø 10 mm
48	3243139	O-RING 02025 EPDM
49	1449332	WASSERSPRITZDÜSE
50	1549042	WASSERROHR KOMPLETT VERCHROMT
52	1348056	WASSER/DAMPFHAHN
53	1186620	FLACHDICHTUNG AUS KUPFER ø 22x17x1,5 mm
54	1186854	DICHTUNG OR R5 EPDM
55	1186244	BUCHSE FÜR FEDER
56	1250415	ACHSENFEDER ø 10x32 mm
57	1324066	HAHNBOLZEN
58	1186442	BLINDDICHTUNG ø 12x5,8 mm SILIKON
61	1241184	DREHKNOPF DAMPF-/WASSERHAHN
62	3389013	SPLINT AUS INOX ø 2x12 mm UNI 1336
63	1241185	WASSEREINSATZ FÜR DREHKNOPF
64	1528059	VERZINKTE SCHEIBE ø 18x6,5x1,5 mm
66	1241186	WASSEREINSATZ FÜR DREHKNOPF
67	1549043	DAMPFROHR KOMPLETT EDELSTAHL ø 10 mm
71	1022502	AUSLAUFDÜSE 2-WEGE ø 3/8"
71	1022524	AUSLAUFDÜSE 2-WEGE ø 3/8"
72	1241501	SIEBTRÄGERGRIFF M12
73	1165129	SIEBTRÄGER KAFFEEMASCHINEN SANMARCO
74	1250002	FILTERHALTERUNGSFEDER ø 1,20 mm EDELSTA
74	1250101	FILTERHALTERUNGSFEDER ø 1,10 mm EDELST.
75	1160251	KAFFEESIEB 1 TASSE 6 g
76	1160252	KAFFEESIEB 2 TASSEN 12 g
77	1160339	BLINDFILTER
78	1022501	AUSLAUF 1-WEG ø 3/8"
78	1022550	AUSLAUFDÜSE 1-WEG ø 3/8"
80	5055817	ANSCHLUSS PLASTIK ø 1/8"M - ø 5 mm
81	1349227	ANSCHLUSS L-FÖRMIG ø 1/8"M- ø 6 mm
86	1786202	DICHTUNG OR 03037 VITON
87	1160087	WASSERFILTER EDELSTAHL ø 15 mm
88	3349329	ANSCHLUSS ø 1/4"A-3/8"I VERNICKELT
90	3349330	ANSCHLUSS ø 1/4"A-1/8"I VERNICKELT
91	1720012	RÜCKSCHLAGVENTIL ø 1/4"A-1/8"A
96	3160044	O-RING 03187 EPDM
97	1086049	WASSERVERTEILER FÜR DUSCHETRÄGER
98	1501561	SPRITZDÜSE FÜR KAFFEEGR.ø 30 mm M10x1
99	1081116	DUSCHE ø 60 mm
100	1186722	SIEBTRÄGERDICHTUNG ø 73x57x8 mm
102	1186594	FLACHDICHTUNG AUS PTFE ø 20x17x2 mm
103	1501541	DÜSE M6x1 LOCH ø 0,8 mm
105	1160517	WASSERFILTER ø 8,5x22 mm
199	1786297	DICHTUNG OR R10 EPDM

AMALFI BOILER UND HYDRAULISCHE ANLAGE

AMALFI

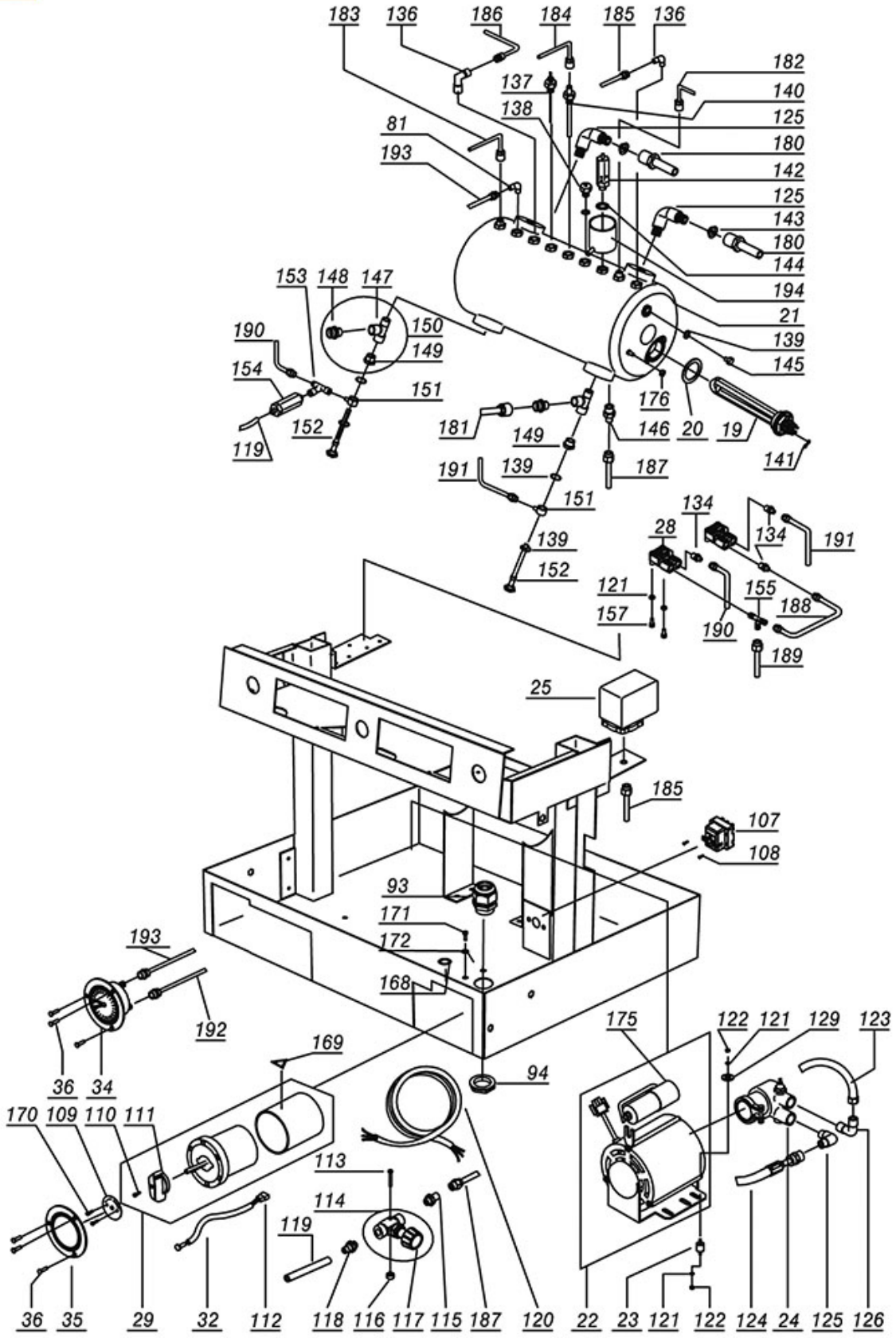

SAR0101

Abbildungen ohne LF Bestell-Nr.: auf Anfrage

SANREMO

Abbildung	LF Art. Nr.	Beschreibung
19	1455065	HEIZKÖRPER 4500W 380V
19	5021939	HEIZKÖRPER 2700W 380/400V
20	1186179	FLACHDICHTUNG AUS PTFE ø 57x42x3 mm
22	1240383	MOTOR RPM MIT SCHELLENANSCHLUSS 165W
22	1240708	MOTOR RPM M/SCHELLENANSCHLUSS 150W 230V
24	1330002	VERDRÄNGERPUMPE ROTOFLOW ø 3/8" NPT
25	1320531	DRUCKSCHALTER P302/6 3-POLIG 30A
28	1455068	VOLUMENZÄHLER GICAR
29	1057037	UMSCHALTER 0-2 STELLUNGEN 20A 600V
29	5034325	UMSCHALTER 0-2 POSITIONEN 20A 690V
32	1221070	SIGNALLAMPE ORANGE 230V
34	5033187	MANOMETER KESSEL-PUMPE
81	1349227	ANSCHLUSS L-FÖRMIG ø 1/8"M- ø 6 mm
107	1444509	THERMOSTAT 3-PHASIG 169°C
137	1341751	NIVEAUSONDE ø 1/4"M-150 mm
138	1523534	VENTIL FÜR KESSEL ø 1/4"A
139	1186232	DICHTUNG FLACH KUPFER ø 19x13,5x1,5 mm
142	1515005	KESSELVENTIL ø 3/8"A - 1,8 bar CE/TUV
154	1720013	EXPANSIONSVENTIL 12 bar

AMALFI KARROSSERIE UND ELEKTRON. ANLAGE

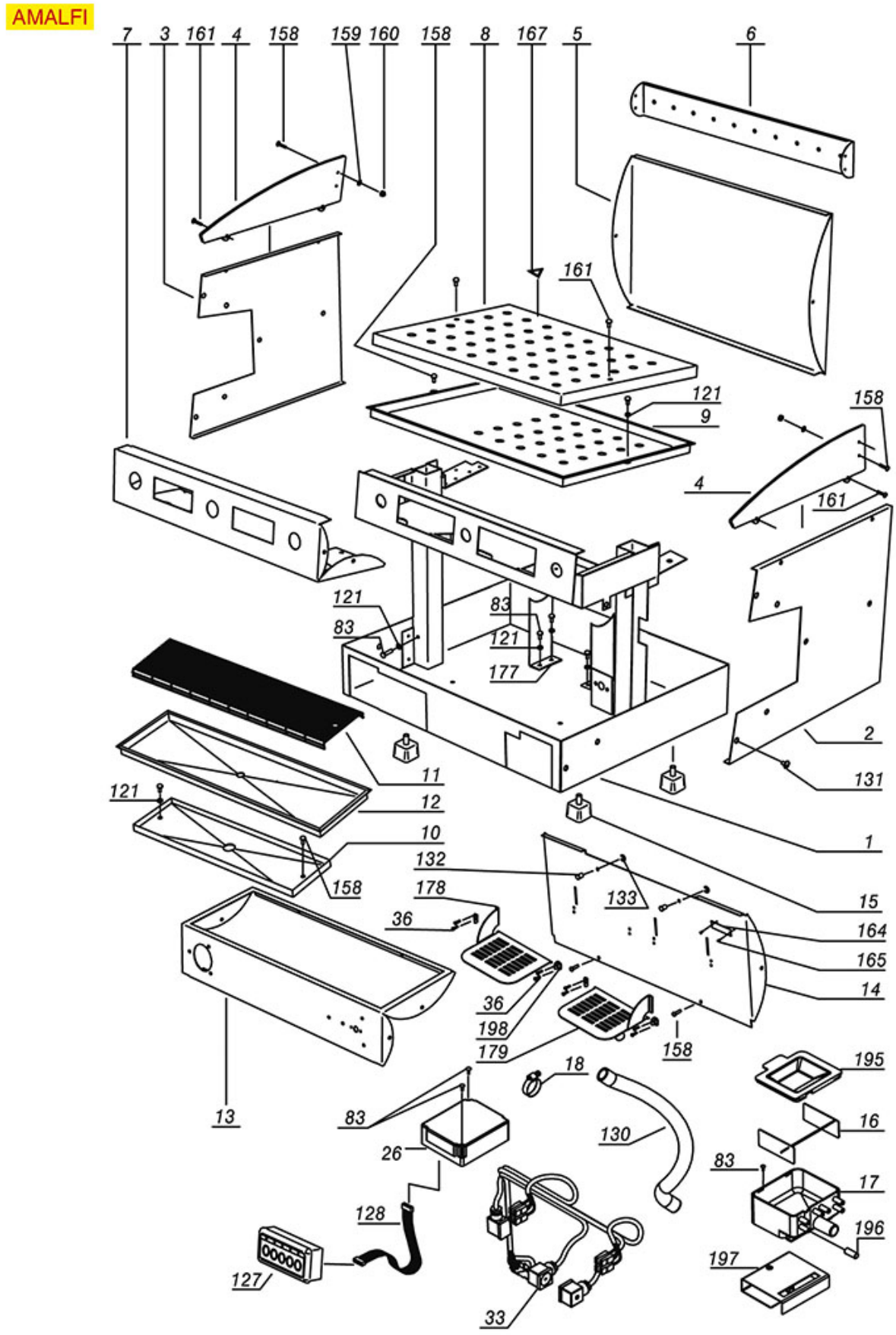

Abbildungen ohne LF Bestell-Nr.: auf Anfrage

SANREMO

Abbildung	LF Art. Nr.	Beschreibung
17	1527048	AUSLAUFSCHALE
18	3449466	SCHLAUCHSCHELLE 16-27
26	1054057	DOSIERUNG ELEKTRONIK-BOX 1-2-3 GR. 230V
127	1319629	TASTATUR 5 TASTEN
130	1449672	AUSLAUFSCHLAUCH ELISPIR ø 16x23 mm - 5 m

CAPRI GRUPPE UND WASSER-/DAMPFHÄHNE

CAPRI

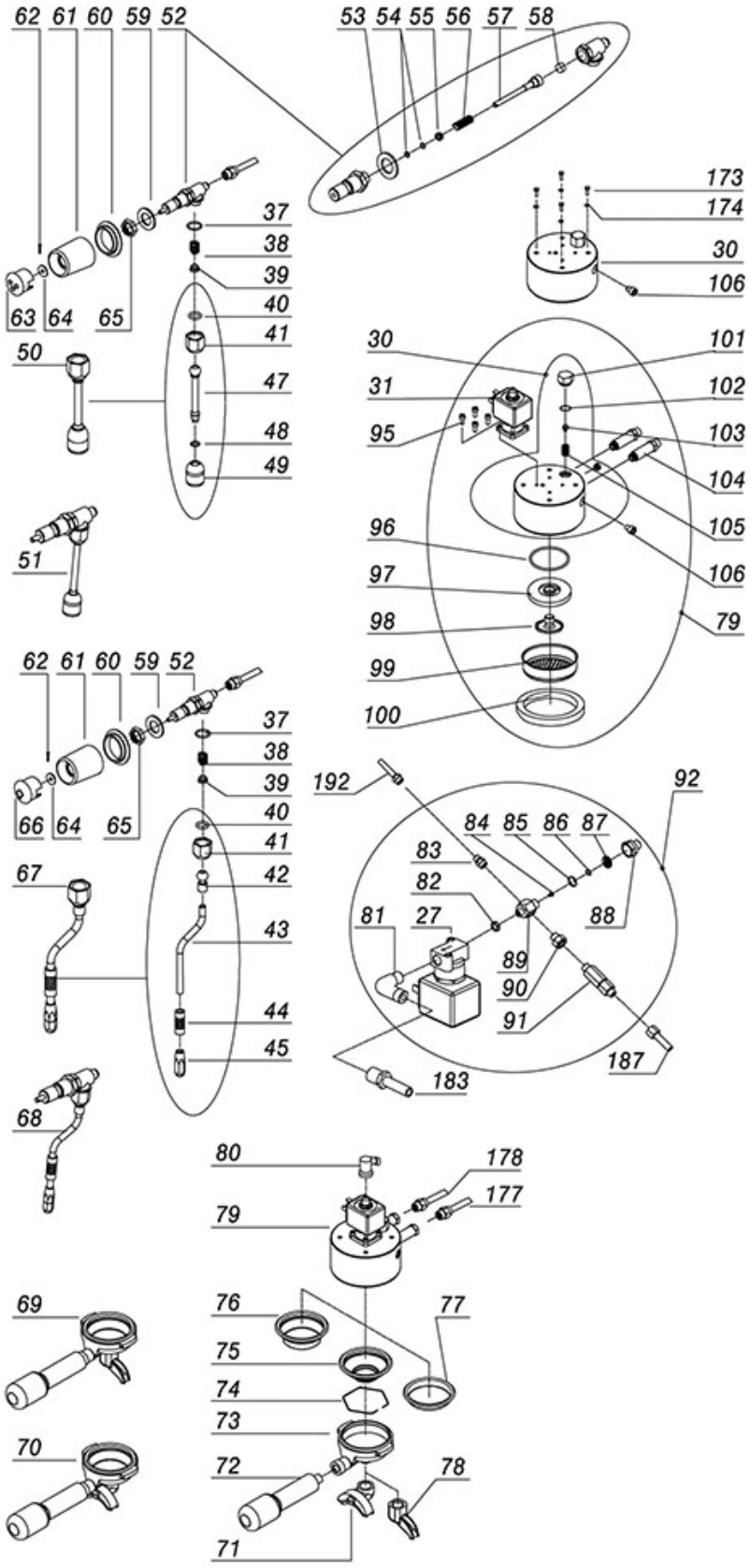

SAR0501

Abbildungen ohne LF Bestell-Nr.: auf Anfrage

SANREMO

Abbildung	LF Art. Nr.	Beschreibung
27	5019899	MAGNETVENTIL PARKER 2-WEGE 230V 50/60Hz
31	1120335	3-WEGE MAGNETVENTIL PARKER 230V 50/60Hz
38	1250019	FEDER ø 12x16,5 mm
39	1186988	BUCHSE FÜR DAMPFROHRGELENK
41	5060158	MUTTER ø 3/8"F FÜR WASSER-/DAMPFROHR
43	1549043	DAMPFROHR KOMPLETT EDELSTAHL ø 10 mm
44	1187501	SCHUTZHANDGRIFF FÜR RÖHRE ø 8 mm
49	1449332	WASSERSPRITZDÜSE
50	1549042	WASSERROHR KOMPLETT VERCHROMT
52	1348056	WASSER/DAMPFHAHN
53	1186620	FLACHDICHTUNG AUS KUPFER ø 22x17x1,5 mm
54	1186854	DICHTUNG OR R5 EPDM
55	1186244	BUCHSE FÜR FEDER
56	1250415	ACHSENFEDER ø 10x32 mm
57	1324066	HAHNBOLZEN
58	1186442	BLINDDICHTUNG ø 12x5,8 mm SILIKON
61	1241184	DREHKNOPF DAMPF-/WASSERHAHN
62	3389013	SPLINT AUS INOX ø 2x12 mm UNI 1336
63	1241185	WASSEREINSATZ FÜR DREHKNOPF
64	1528059	VERZINKTE SCHEIBE ø 18x6,5x1,5 mm
66	1241186	WASSEREINSATZ FÜR DREHKNOPF
67	1549043	DAMPFROHR KOMPLETT EDELSTAHL ø 10 mm
71	1022502	AUSLAUFDÜSE 2-WEGE ø 3/8"
71	1022524	AUSLAUFDÜSE 2-WEGE ø 3/8"
72	1241501	SIEBTRÄGERGRIFF M12
73	1165129	SIEBTRÄGER KAFFEEMASCHINEN SANMARCO
74	1250101	FILTERHALTERUNGSFEDER ø 1,10 mm EDELST.
75	1160251	KAFFEESIEB 1 TASSE 6 g
76	1160252	KAFFEESIEB 2 TASSEN 12 g
77	1160339	BLINDFILTER
78	1022501	AUSLAUF 1-WEG ø 3/8"
78	1022550	AUSLAUFDÜSE 1-WEG ø 3/8"
80	5055817	ANSCHLUSS PLASTIK ø 1/8"M - ø 5 mm
81	1349227	ANSCHLUSS L-FÖRMIG ø 1/8"M- ø 6 mm
86	1786202	DICHTUNG OR 03037 VITON
87	1160087	WASSERFILTER EDELSTAHL ø 15 mm
88	3349329	ANSCHLUSS ø 1/4"A-3/8"I VERNICKELT
90	3349330	ANSCHLUSS ø 1/4"A-1/8"I VERNICKELT
91	1720012	RÜCKSCHLAGVENTIL ø 1/4"A-1/8"A
96	3160044	O-RING 03187 EPDM
97	1086049	WASSERVERTEILER FÜR DUSCHETRÄGER
98	1501561	SPRITZDÜSE FÜR KAFFEEGR.ø 30 mm M10x1
99	1081116	DUSCHE ø 60 mm
100	1186722	SIEBTRÄGERDICHTUNG ø 73x57x8 mm
102	1186594	FLACHDICHTUNG AUS PTFE ø 20x17x2 mm
103	1501541	DÜSE M6x1 LOCH ø 0,8 mm

CAPRI BOILER UND HYDRAULISCHE ANLAGE

CAPRI

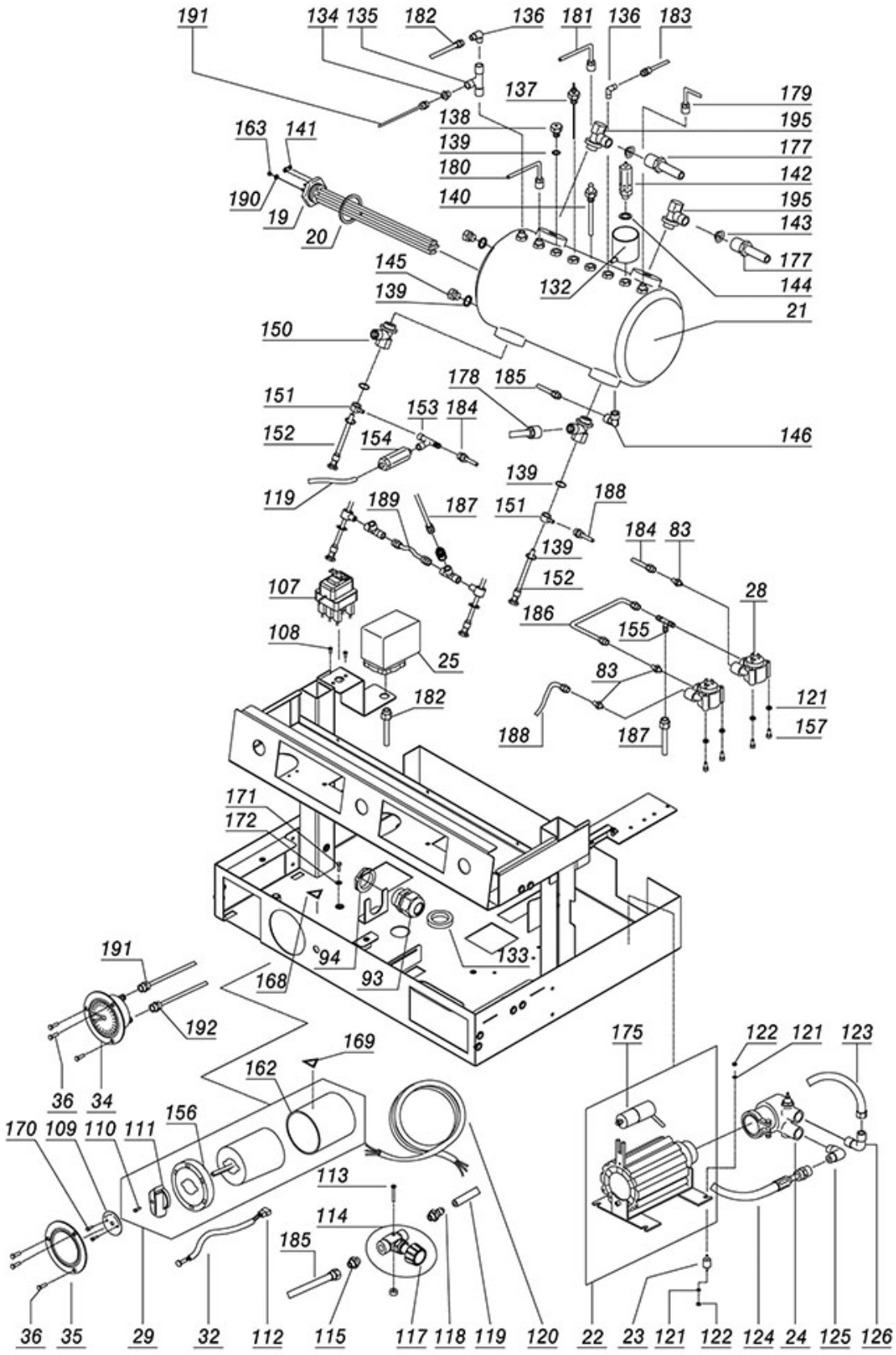

SAR0601

Abbildungen ohne LF Bestell-Nr.: auf Anfrage

SANREMO

Abbildung	LF Art. Nr.	Beschreibung
19	1455065	HEIZKÖRPER 4500W 380V
19	5019887	HEIZKÖRPER 2400W 380/400V
19	5021939	HEIZKÖRPER 2700W 380/400V
19	5056509	HEIZKÖRPER 1950W 380/400V
22	1240708	MOTOR RPM M/SCHELLENANSCHLUSS 150W 230V
24	1330002	VERDRÄNGERPUMPE ROTOFLOW ø 3/8" NPT
25	1320531	DRUCKSCHALTER P302/6 3-POLIG 30A
28	1455068	VOLUMENZÄHLER GICAR
29	1057037	UMSCHALTER 0-2 STELLUNGEN 20A 600V
29	5034325	UMSCHALTER 0-2 POSITIONEN 20A 690V
32	1221070	SIGNALLAMPE ORANGE 230V
34	5033187	MANOMETER KESSEL-PUMPE
107	1444509	THERMOSTAT 3-PHASIG 169°C
137	1341751	NIVEAUSONDE ø 1/4"M-150 mm
137	5058690	NIVEAUSONDE ø 1/4"M-120 mm
138	1523534	VENTIL FÜR KESSEL ø 1/4"A
138	1523537	VENTIL FÜR KESSEL ø 1/4"A
139	1186232	DICHTUNG FLACH KUPFER ø 19x13,5x1,5 mm
142	1515005	KESSELVENTIL ø 3/8"A - 1,8 bar CE/TUV
154	1720013	EXPANSIONSVENTIL 12 bar

CAPRI KARROSSERIE UND ELEKTRON. ANLAGE

CAPRI

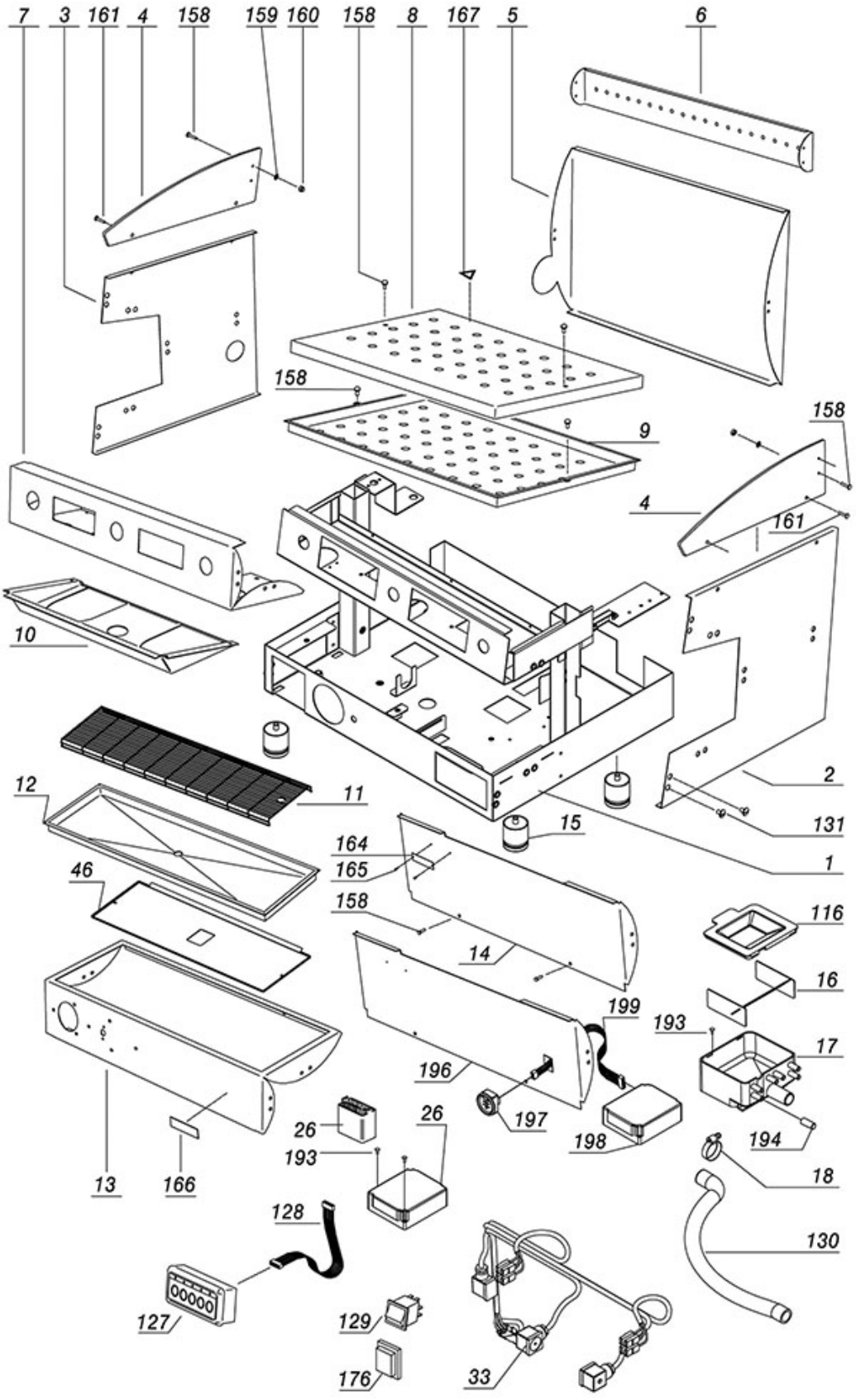

Abbildungen ohne LF Bestell-Nr.: auf Anfrage

SANREMO

Abbildung	LF Art. Nr.	Beschreibung
15	1313102	FÜSSCHEN ø 50 mm M10 H=55÷69 mm
17	1527048	AUSLAUFSCHALE
18	3449466	SCHLAUCHSCHELLE 16-27
26	1054057	DOSIERUNG ELEKTRONIK-BOX 1-2-3 GR. 230V
26	1341301	NIVEAUREGLER NRL30/1E-2C/F 230V
127	5031483	TASTATUR 5 TASTEN
130	1449672	AUSLAUFSCHLAUCH ELISPIR ø 16x23 mm - 5 m

MILANO LX KARROSSERIE

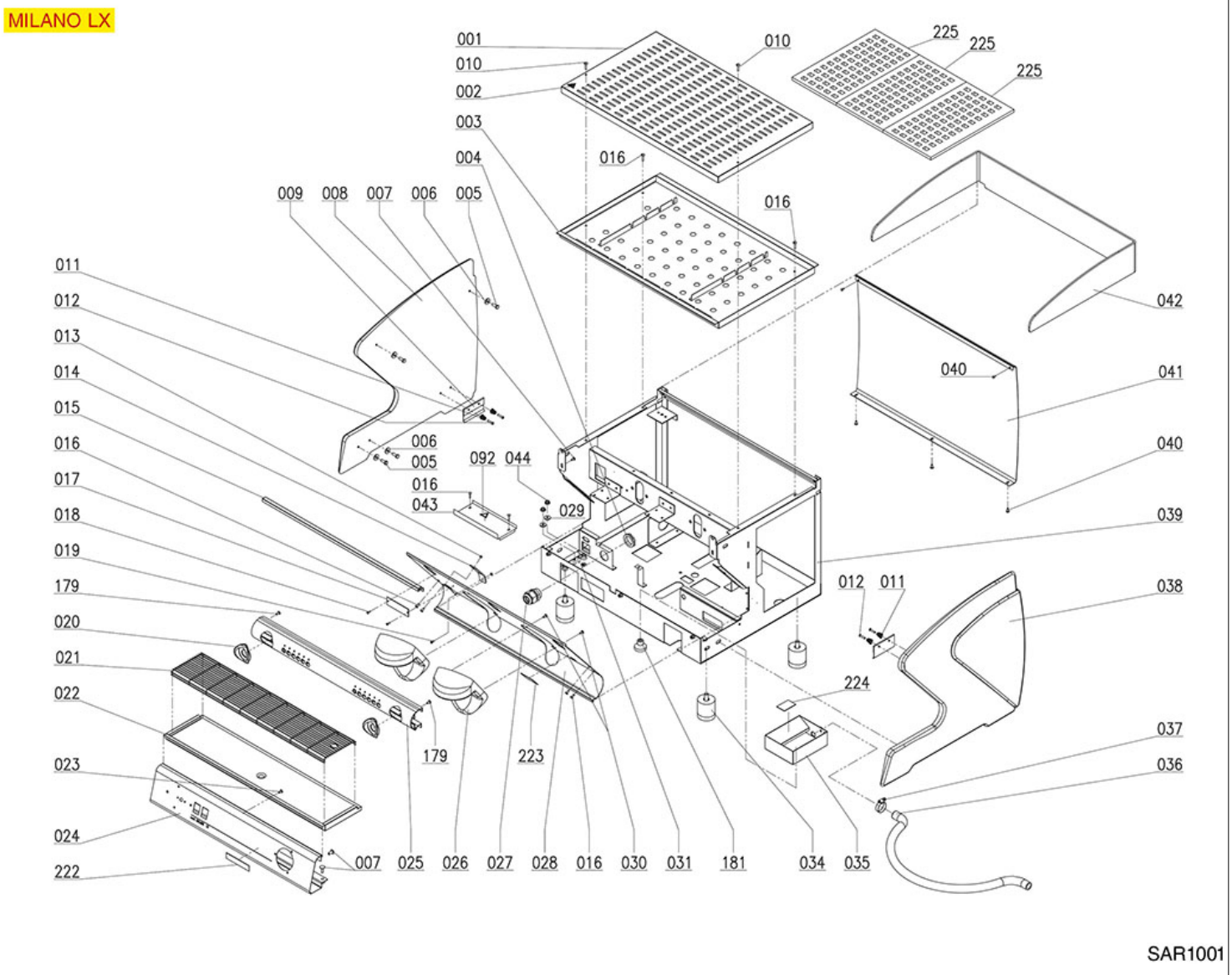

Abbildungen ohne LF Bestell-Nr.: auf Anfrage

SANREMO

Abbildung	LF Art. Nr.	Beschreibung
36	1449672	AUSLAUFSCHLAUCH ELISPIR ø 16x23 mm - 5 m
37	3449466	SCHLAUCHSCHELLE 16-27

MILANO LX GRUPPE UND WASSER-/DAMPFHÄHNE

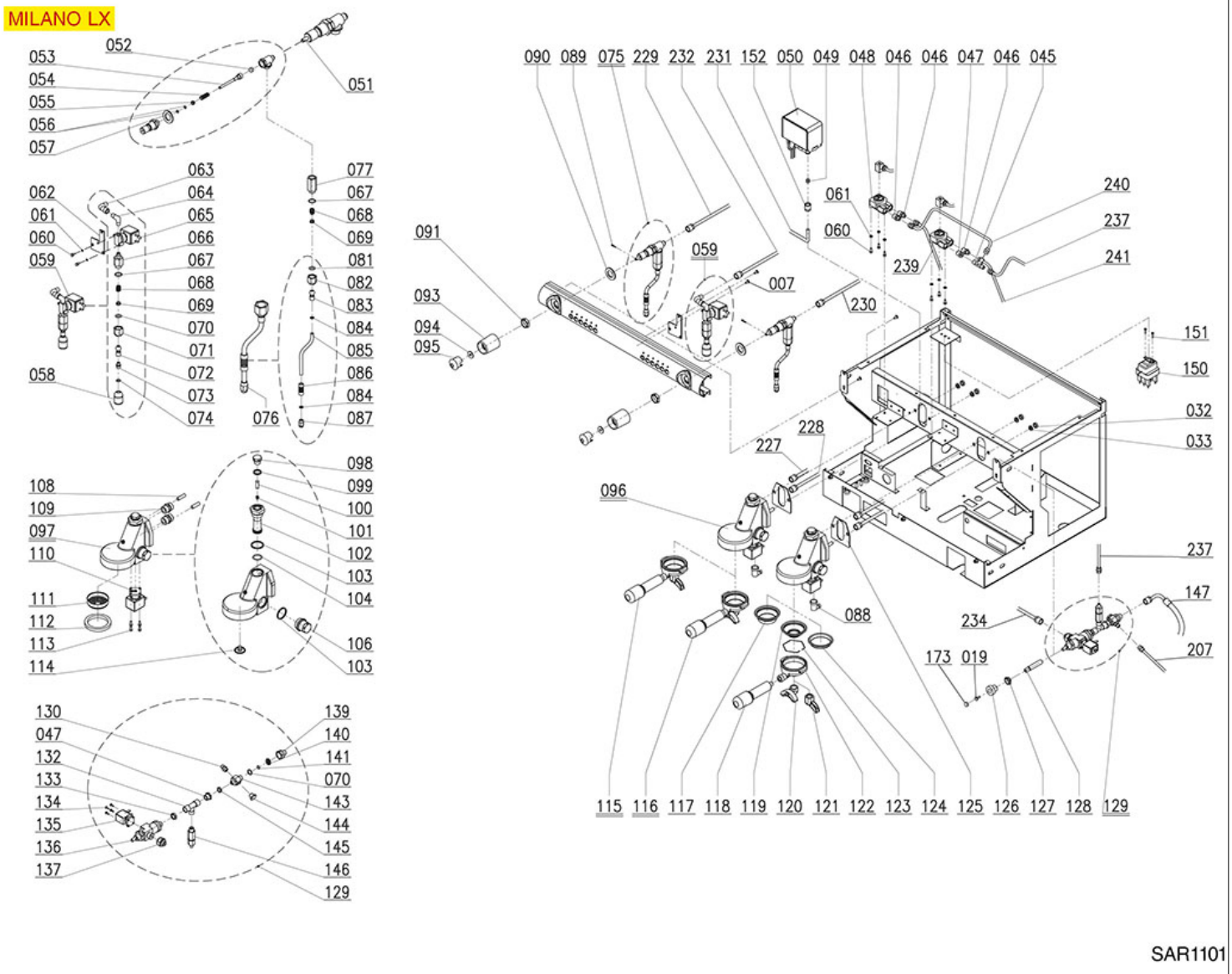

Abbildungen ohne LF Bestell-Nr.: auf Anfrage

SANREMO

Abbildung	LF Art. Nr.	Beschreibung
48	1455067	VOLUMENZÄHLER GICAR
50	1320531	DRUCKSCHALTER P302/6 3-POLIG 30A
51	1348056	WASSER/DAMPFHAHN
52	1186442	BLINDDICHTUNG ø 12x5,8 mm SILIKON
53	1324066	HAHNBOLZEN
54	1250415	ACHSENFEDER ø 10x32 mm
55	1186244	BUCHSE FÜR FEDER
56	1186854	DICHTUNG OR R5 EPDM
57	1186620	FLACHDICHTUNG AUS KUPFER ø 22x17x1,5 mm
58	1449332	WASSERSPRITZDÜSE
65	1120262	MAGNETVENTIL PARKER 2 WEGE ø 1/8" 230V
68	1250019	FEDER ø 12x16,5 mm
69	1186988	BUCHSE FÜR DAMPFROHRGELENK
71	5060158	MUTTER ø 3/8"F FÜR WASSER-/DAMPFROHR
76	1549044	DAMPFROHR KOMPLETT EDELSTAHL ø 10 mm
81	1786297	DICHTUNG OR R10 EPDM
86	5030025	VERBRÜHSCHUTZGUMMI ROHRE ø 10 mm
88	5055817	ANSCHLUSS PLASTIK ø 1/8"M - ø 5 mm
89	3389013	SPLINT AUS INOX ø 2x12 mm UNI 1336
93	1241184	DREHKNOPF DAMPF-/WASSERHAHN
94	1528059	VERZINKTE SCHEIBE ø 18x6,5x1,5 mm
95	1241186	WASSEREINSATZ FÜR DREHKNOPF
98	1439001	DECKEL FÜR AUSLAUFGRUPPE ø 16 mm
99	1186314	FLACHDICHTUNG AUS PTFE ø 22x17x2 mm
100	1160517	WASSERFILTER ø 8,5x22 mm
101	1501541	DÜSE M6x1 LOCH ø 0,8 mm
102	1027116	KOLLEKTOR VERCHROMT OBEN
103	1186328	FLACHDICHTUNG AUS PTFE ø 35x30x2 mm
104	3186183	O-RING 0128 EPDM
106	1439011	SCHRAUBVERSCHLUSS CHROMIERT SEITLICH
108	1184009	STIFTSCHRAUBE M8x25 mm EDELSTAHL
110	1120335	3-WEGE MAGNETVENTIL PARKER 230V 50/60Hz
111	1081116	DUSCHE ø 60 mm
112	1186722	SIEBTRÄGERDICHTUNG ø 73x57x8 mm
114	1501561	SPRITZDÜSE FÜR KAFFEEGR.ø 30 mm M10x1
117	1160252	KAFFEESIEB 2 TASSEN 12 g
118	1241501	SIEBTRÄGERGRIFF M12
119	1160251	KAFFEESIEB 1 TASSE 6 g
120	1022502	AUSLAUFDÜSE 2-WEGE ø 3/8"
120	1022524	AUSLAUFDÜSE 2-WEGE ø 3/8"
121	1022501	AUSLAUF 1-WEG ø 3/8"
121	1022550	AUSLAUFDÜSE 1-WEG ø 3/8"
122	1165129	SIEBTRÄGER KAFFEEMASCHINEN SANMARCO
123	1250002	FILTERHALTERUNGSFEDER ø 1,20 mm EDELSTA
123	1250101	FILTERHALTERUNGSFEDER ø 1,10 mm EDELST.
124	1160339	BLINDFILTER
125	1186384	GRUPPENDICHTUNG 80x70x2 mm
125	1186508	GRUPPENDICHTUNG 77x73x2 mm
135	5019884	MAGNETVENTIL PARKER 2-WEGE 230V 50/60Hz
139	3349329	ANSCHLUSS ø 1/4"A-3/8"I VERNICKELT
141	1786202	DICHTUNG OR 03037 VITON
146	1720012	RÜCKSCHLAGVENTIL ø 1/4"A-1/8"A
150	1444509	THERMOSTAT 3-PHASIG 169°C

MILANO LX BOILER UND HYDRAULISCHE ANLAGE

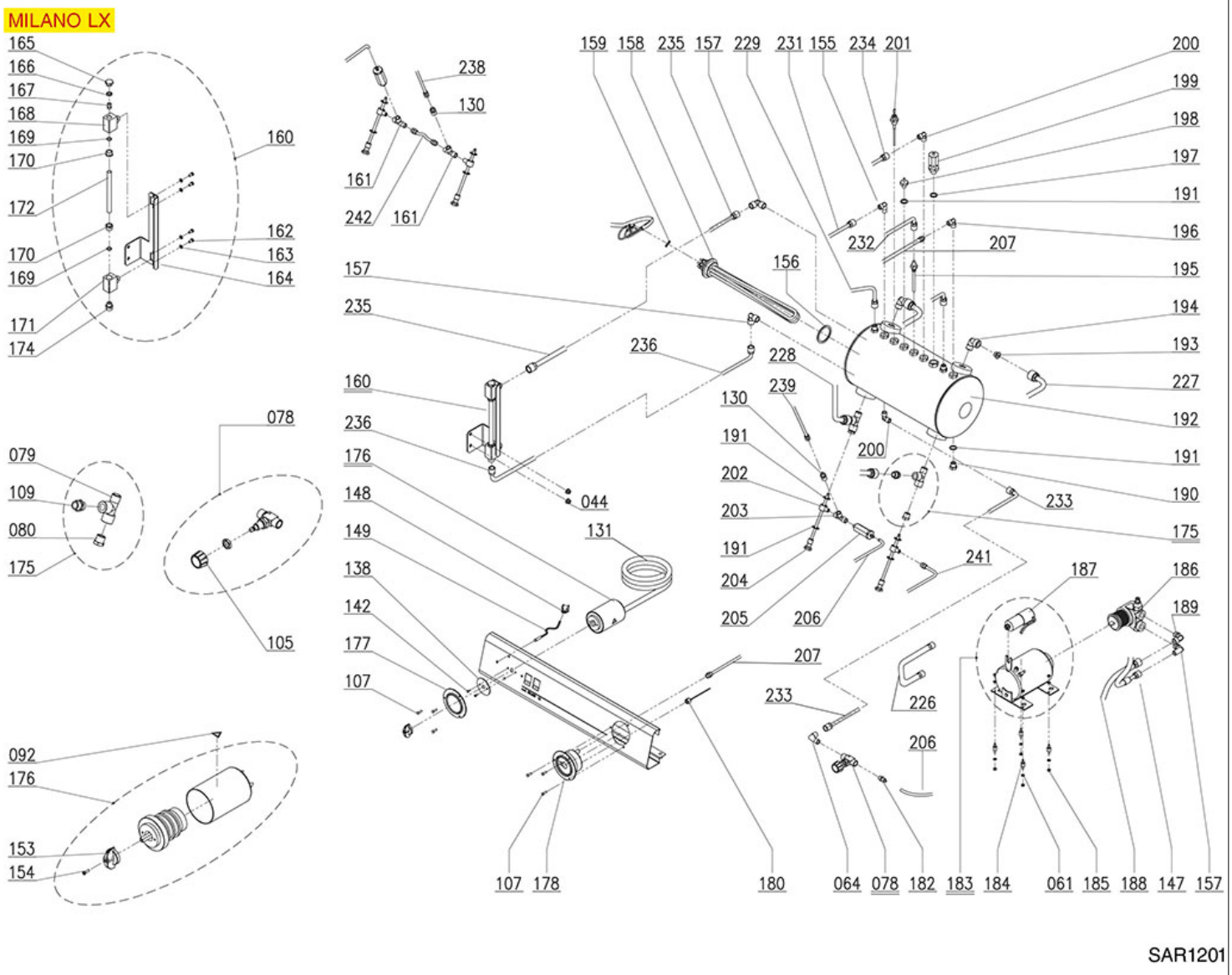

Abbildungen ohne LF Bestell-Nr.: auf Anfrage

SANREMO

Abbildung	LF Art. Nr.	Beschreibung
149	1221070	SIGNALLAMPE ORANGE 230V
155	1349227	ANSCHLUSS L-FÖRMIG ø 1/8"M- ø 6 mm
156	1186179	FLACHDICHTUNG AUS PTFE ø 57x42x3 mm
158	1455065	HEIZKÖRPER 4500W 380V
158	1455066	HEIZKÖRPER 5100W 380V
158	5021939	HEIZKÖRPER 2700W 380/400V
158	5056509	HEIZKÖRPER 1950W 380/400V
165	1439059	DECKEL ø 1/4"A MUTTER 19 mm H12
166	1186404	FLACHDICHTUNG AUS PTFE ø 18x13x2 mm
167	1201056	DISTANZSTÜCK FÜR NIVEAUGLAS
168	1186318	O-RING-DICHTUNG 03043 EPDM
170	1201057	ANSCHLUSS ø 3/8"A LOCH ø 11 mm
172	1520100	NIVEAUGLAS ø 11x140 mm
176	1057037	UMSCHALTER 0-2 STELLUNGEN 20A 600V
176	5034325	UMSCHALTER 0-2 POSITIONEN 20A 690V
178	5056570	MANOMETER KESSEL-PUMPE ø 60 mm
183	1240383	MOTOR RPM MIT SCHELLENANSCHLUSS 165W
183	1240708	MOTOR RPM M/SCHELLENANSCHLUSS 150W 230V
186	1330002	VERDRÄNGERPUMPE ROTOFLOW ø 3/8" NPT
191	1186232	DICHTUNG FLACH KUPFER ø 19x13,5x1,5 mm
198	1523534	VENTIL FÜR KESSEL ø 1/4"A
199	1523059	VENTIL FÜR KESSEL ø 3/8"M - 1,8 bar CE/P
201	1341751	NIVEAUSONDE ø 1/4"M-150 mm
205	1720013	EXPANSIONSVENTIL 12 bar

MILANO LX TASTATUREN

MILANO LX

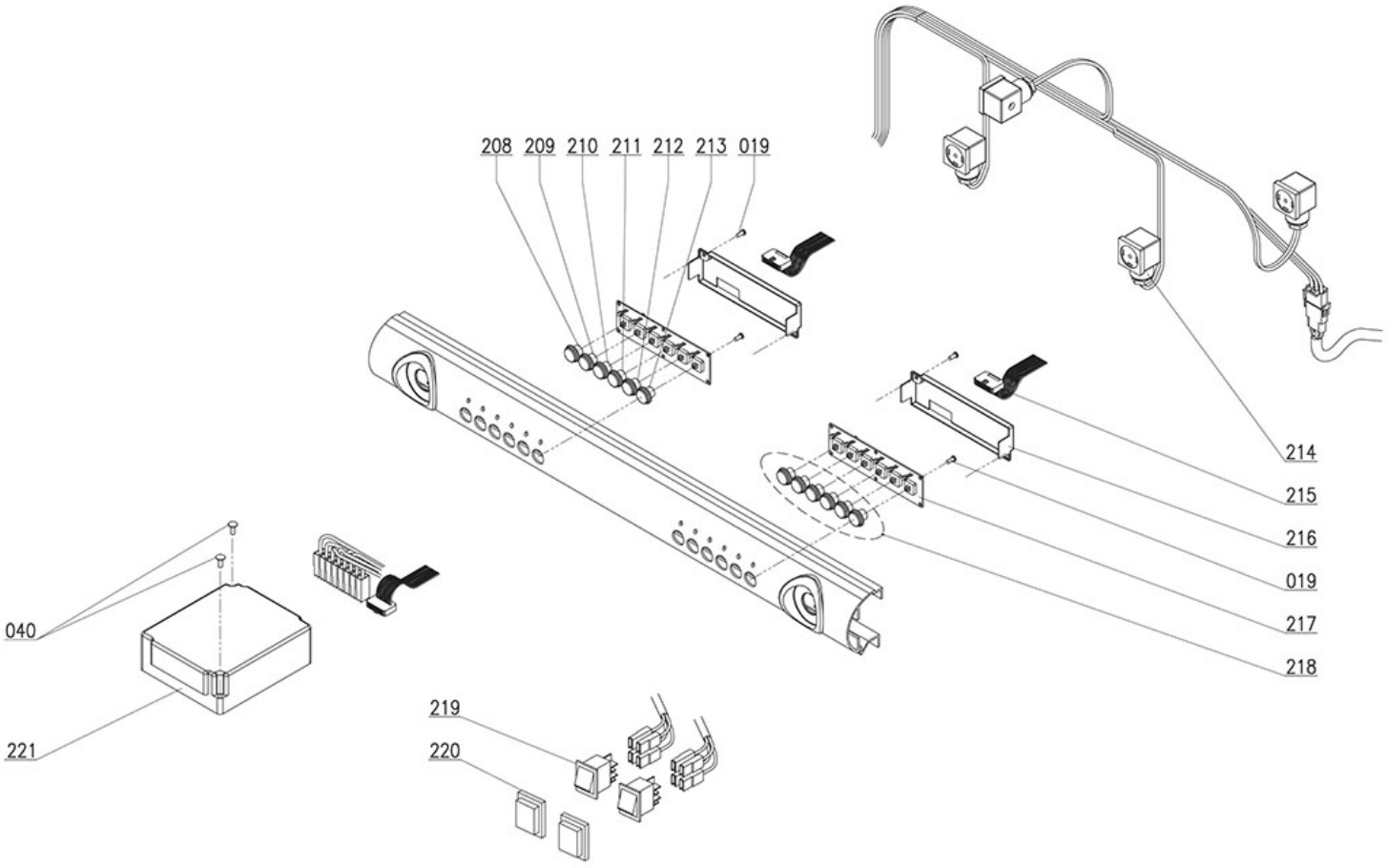

Abbildungen ohne LF Bestell-Nr.: auf Anfrage

SANREMO

Abbildung	LF Art. Nr.	Beschreibung
217	5032976	TASTATURPLATINE 6 TASTEN
221	1054057	DOSIERUNG ELEKTRONIK-BOX 1-2-3 GR. 230V

PISA KARROSSERIE

PISA

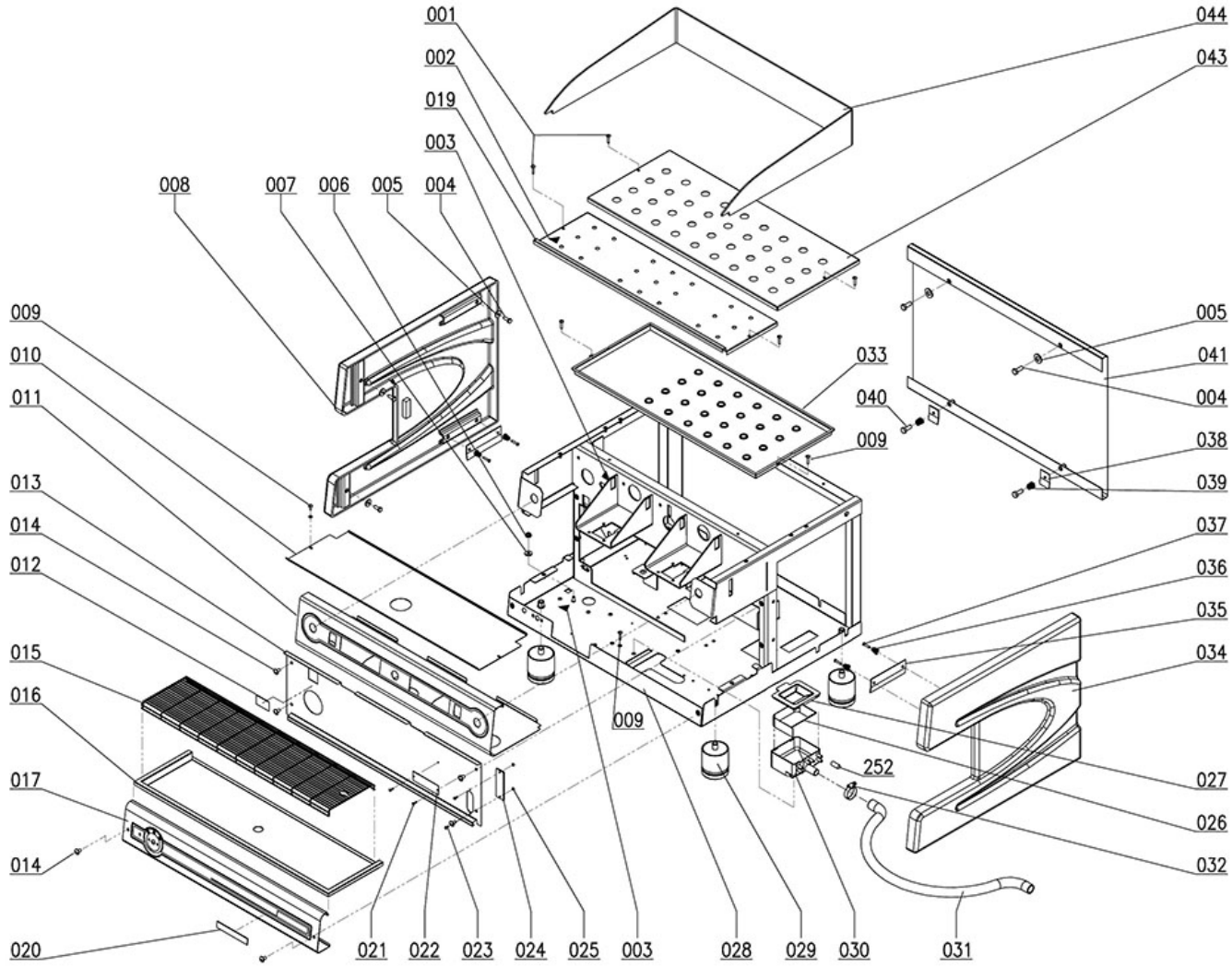

Abbildungen ohne LF Bestell-Nr.: auf Anfrage

SANREMO

Abbildung	LF Art. Nr.	Beschreibung
29	1313102	FÜSSCHEN ø 50 mm M10 H=55÷69 mm
30	1527048	AUSLAUFSCHALE
31	1449672	AUSLAUFSCHLAUCH ELISPIR ø 16x23 mm - 5 m
32	3449466	SCHLAUCHSCHELLE 16-27

PISA GRUPPE UND WASSER-/DAMPFHÄHNE

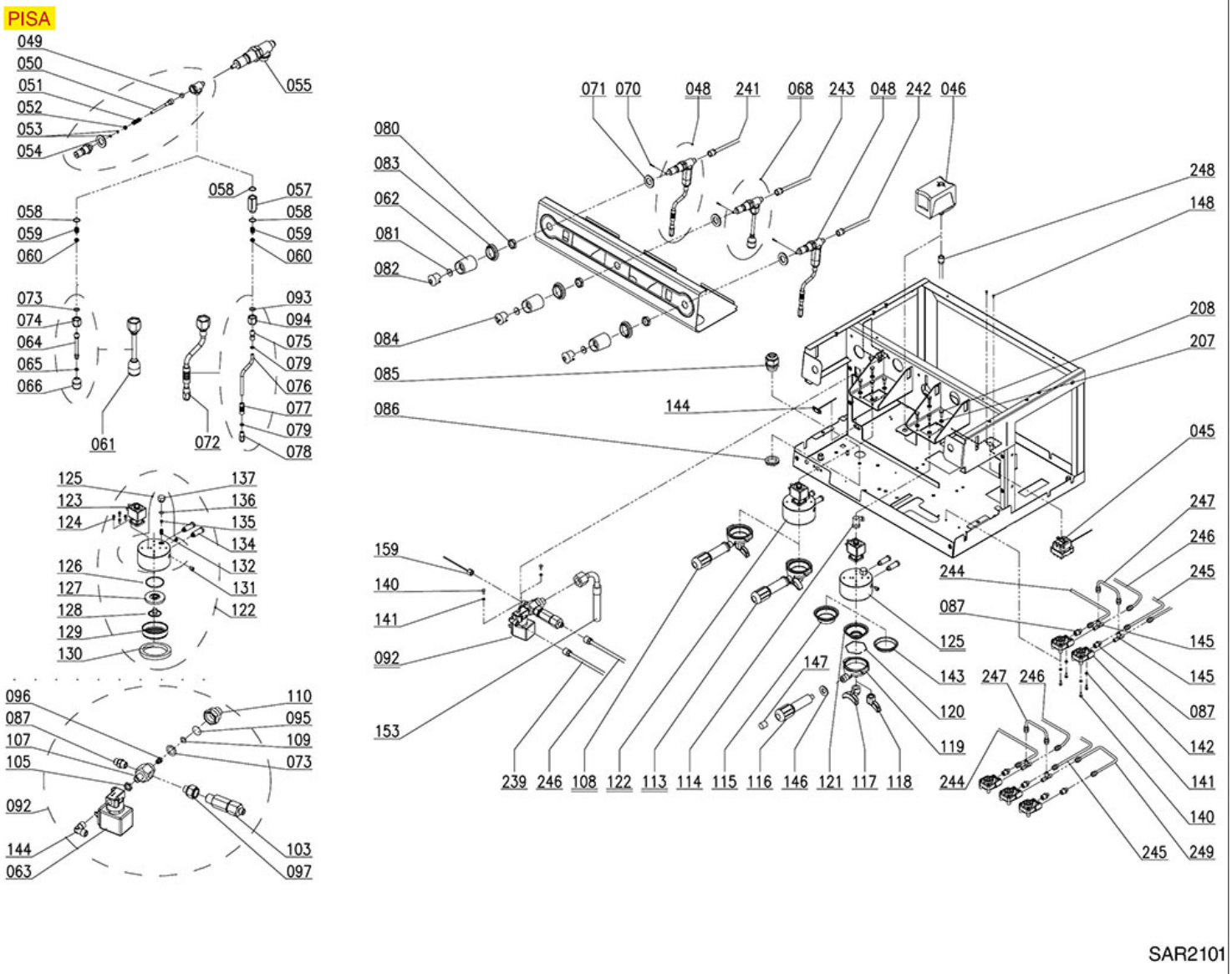

Abbildungen ohne LF Bestell-Nr.: auf Anfrage

SANREMO

Abbildung	LF Art. Nr.	Beschreibung
45	1444509	THERMOSTAT 3-PHASIG 169°C
46	1320531	DRUCKSCHALTER P302/6 3-POLIG 30A
49	1186442	BLINDDICHTUNG ø 12x5,8 mm SILIKON
50	1324066	HAHNBOLZEN
51	1250415	ACHSENFEDER ø 10x32 mm
52	1186244	BUCHSE FÜR FEDER
53	1186854	DICHTUNG OR R5 EPDM
54	1186620	FLACHDICHTUNG AUS KUPFER ø 22x17x1,5 mm
55	1348056	WASSER/DAMPFHAHN
58	1786208	DICHTUNG OR 02062 VITON GRÜN
59	1250019	FEDER ø 12x16,5 mm
60	1186988	BUCHSE FÜR DAMPFROHRGELENK
61	1549042	WASSERROHR KOMPLETT VERCHROMT
62	1241184	DREHKNOPF DAMPF-/WASSERHAHN
63	5019899	MAGNETVENTIL PARKER 2-WEGE 230V 50/60Hz
66	1449332	WASSERSPRITZDÜSE
70	3389013	SPLINT AUS INOX ø 2x12 mm UNI 1336
73	1186805	O-RING-DICHTUNG 0115 EPDM
74	5060158	MUTTER ø 3/8"F FÜR WASSER-/DAMPFROHR
77	5030025	VERBRÜHSCHUTZGUMMI ROHRE ø 10 mm
81	1528059	VERZINKTE SCHEIBE ø 18x6,5x1,5 mm
82	1241186	WASSEREINSATZ FÜR DREHKNOPF
84	1241185	WASSEREINSATZ FÜR DREHKNOPF
93	1786297	DICHTUNG OR R10 EPDM
95	1160087	WASSERFILTER EDELSTAHL ø 15 mm
97	3349330	ANSCHLUSS ø 1/4"A-1/8"I VERNICKELT
103	1720012	RÜCKSCHLAGVENTIL ø 1/4"A-1/8"A
109	1786202	DICHTUNG OR 03037 VITON
110	3349329	ANSCHLUSS ø 1/4"A-3/8"I VERNICKELT
114	5055817	ANSCHLUSS PLASTIK ø 1/8"M - ø 5 mm
115	1160252	KAFFEESIEB 2 TASSEN 12 g
120	1250002	FILTERHALTERUNGSFEDER ø 1,20 mm EDELSTA
120	1250101	FILTERHALTERUNGSFEDER ø 1,10 mm EDELST.
121	1160251	KAFFEESIEB 1 TASSE 6 g
123	1120335	3-WEGE MAGNETVENTIL PARKER 230V 50/60Hz
126	3160044	O-RING 03187 EPDM
127	1086049	WASSERVERTEILER FÜR DUSCHETRÄGER
128	1501561	SPRITZDÜSE FÜR KAFFEEGR.ø 30 mm M10x1
129	1081116	DUSCHE ø 60 mm
130	1186722	SIEBTRÄGERDICHTUNG ø 73x57x8 mm
132	1160517	WASSERFILTER ø 8,5x22 mm
135	1501541	DÜSE M6x1 LOCH ø 0,8 mm
136	1186594	FLACHDICHTUNG AUS PTFE ø 20x17x2 mm
142	1455068	VOLUMENZÄHLER GICAR
143	1160339	BLINDFILTER

PISA BOILER UND HYDRAULISCHE ANLAGE

PISA

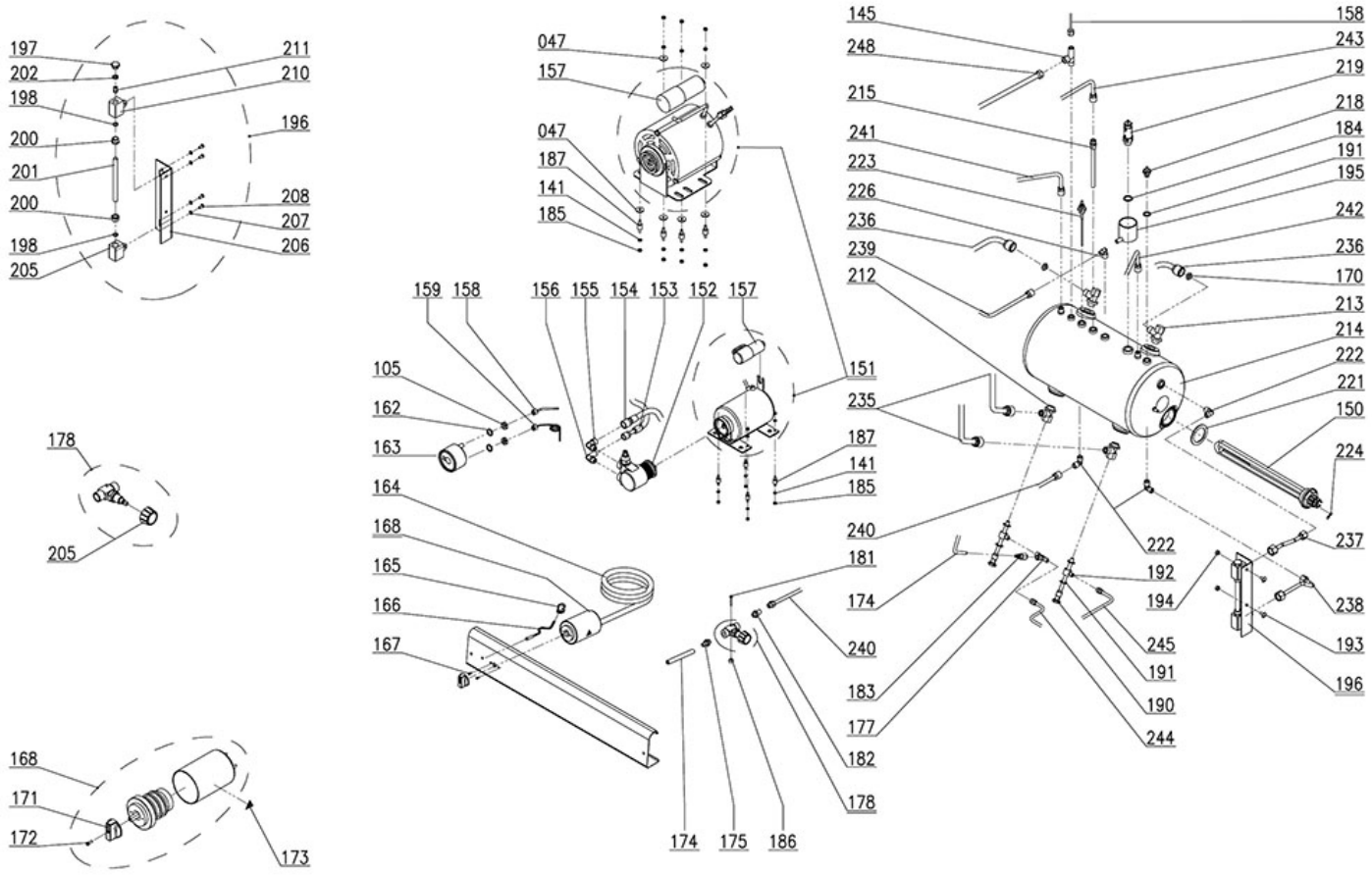

Abbildungen ohne LF Bestell-Nr.: auf Anfrage

SANREMO

Abbildung	LF Art. Nr.	Beschreibung
150	1455065	HEIZKÖRPER 4500W 380V
150	1455066	HEIZKÖRPER 5100W 380V
150	5021939	HEIZKÖRPER 2700W 380/400V
151	1240383	MOTOR RPM MIT SCHELLENANSCHLUSS 165W
151	1240708	MOTOR RPM M/SCHELLENANSCHLUSS 150W 230V
152	1330002	VERDRÄNGERPUMPE ROTOFLOW ø 3/8" NPT
166	1221070	SIGNALLAMPE ORANGE 230V
168	1057037	UMSCHALTER 0-2 STELLUNGEN 20A 600V
168	5034325	UMSCHALTER 0-2 POSITIONEN 20A 690V
183	1720013	EXPANSIONSVENTIL 12 bar
191	1186232	DICHTUNG FLACH KUPFER ø 19x13,5x1,5 mm
197	1439059	DECKEL ø 1/4"A MUTTER 19 mm H12
198	1186318	O-RING-DICHTUNG 03043 EPDM
200	1201057	ANSCHLUSS ø 3/8"A LOCH ø 11 mm
201	1520100	NIVEAUGLAS ø 11x140 mm
202	1186404	FLACHDICHTUNG AUS PTFE ø 18x13x2 mm
211	1201056	DISTANZSTÜCK FÜR NIVEAUGLAS
218	1523534	VENTIL FÜR KESSEL ø 1/4"A
219	1515005	KESSELVENTIL ø 3/8"A - 1,8 bar CE/TUV
221	1186179	FLACHDICHTUNG AUS PTFE ø 57x42x3 mm
223	1341751	NIVEAUSONDE ø 1/4"M-150 mm

TORINO KARROSSERIE

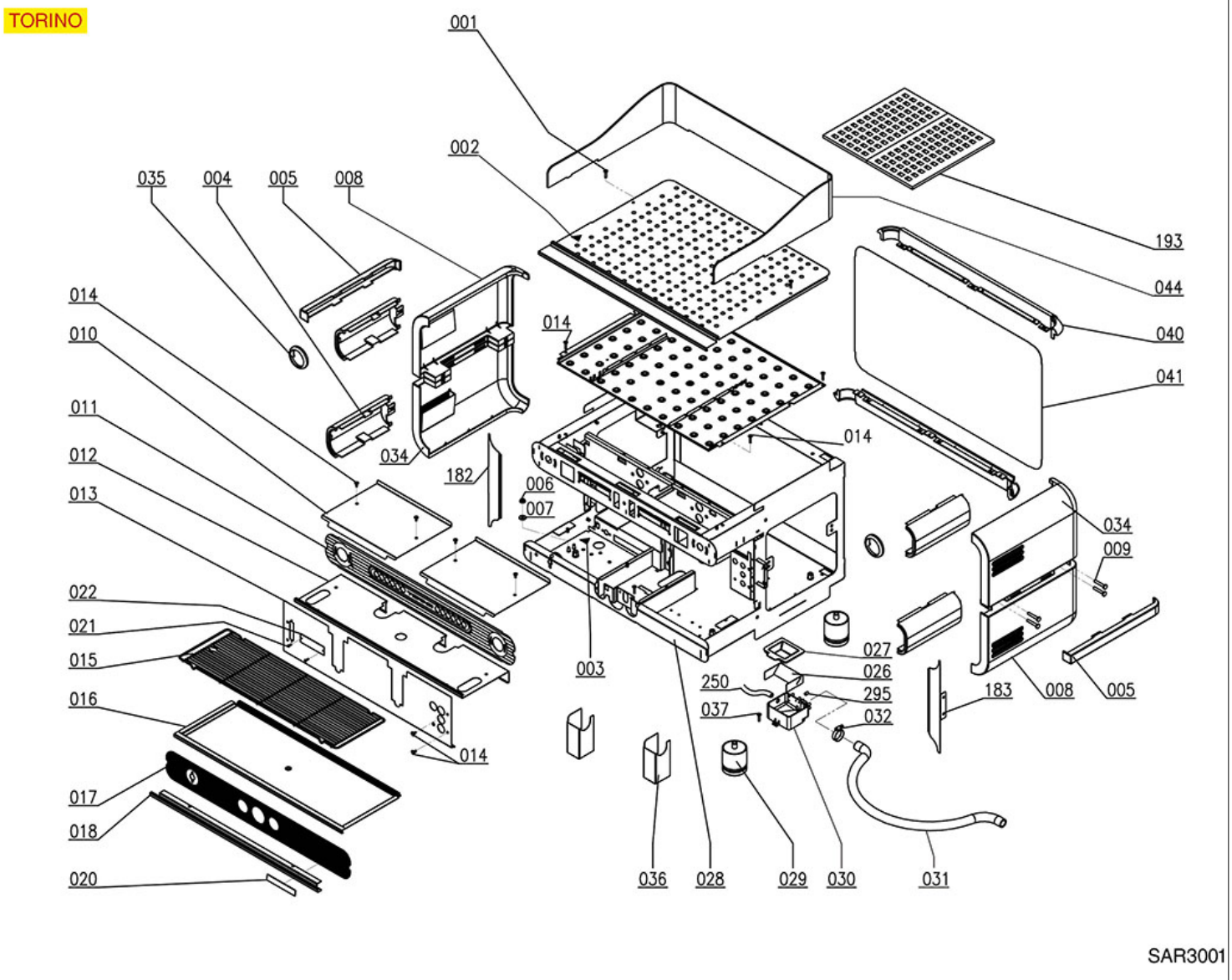

Abbildungen ohne LF Bestell-Nr.: auf Anfrage

SANREMO

Abbildung	LF Art. Nr.	Beschreibung
30	1527048	AUSLAUFSCHALE
31	1449672	AUSLAUFSCHLAUCH ELISPIR ø 16x23 mm - 5 m
32	3449466	SCHLAUCHSCHELLE 16-27

TORINO GRUPPE UND WASSER-/DAMPFHÄHNE

TORINO

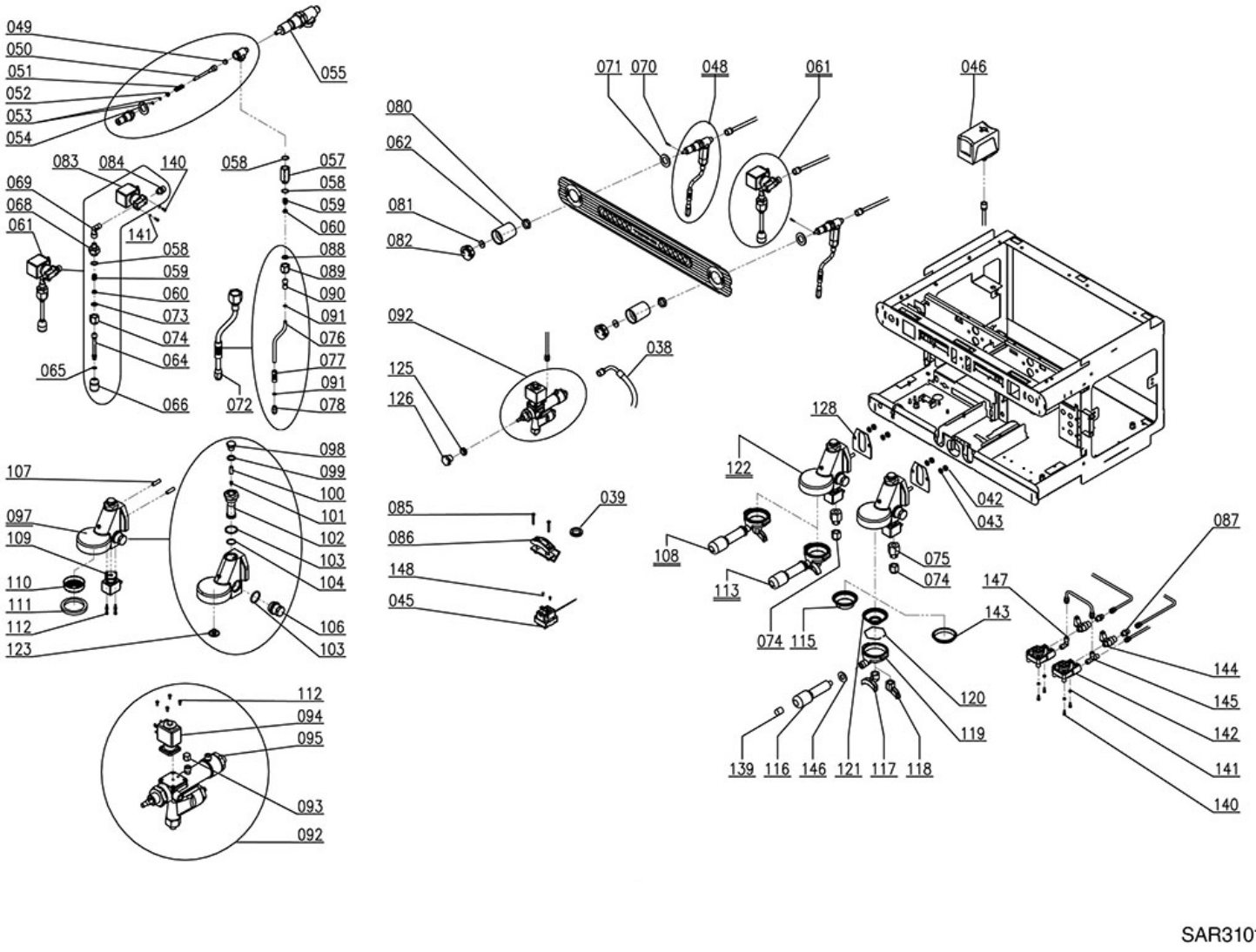

Abbildungen ohne LF Bestell-Nr.: auf Anfrage

SANREMO

Abbildung	LF Art. Nr.	Beschreibung
45	1444509	THERMOSTAT 3-PHASIG 169°C
46	1320531	DRUCKSCHALTER P302/6 3-POLIG 30A
49	1186442	BLINDDICHTUNG ø 12x5,8 mm SILIKON
50	1324066	HAHNBOLZEN
51	1250415	ACHSENFEDER ø 10x32 mm
52	1186244	BUCHSE FÜR FEDER
53	1186854	DICHTUNG OR R5 EPDM
54	1186620	FLACHDICHTUNG AUS KUPFER ø 22x17x1,5 mm
55	1348056	WASSER/DAMPFHAHN
58	1786208	DICHTUNG OR 02062 VITON GRÜN
59	1250019	FEDER ø 12x16,5 mm
60	1186988	BUCHSE FÜR DAMPFROHRGELENK
65	3243139	O-RING 02025 EPDM
66	1449332	WASSERSPRITZDÜSE
70	3389013	SPLINT AUS INOX ø 2x12 mm UNI 1336
73	1186805	O-RING-DICHTUNG 0115 EPDM
74	5060158	MUTTER ø 3/8"F FÜR WASSER-/DAMPFROHR
77	5030025	VERBRÜHSCHUTZGUMMI ROHRE ø 10 mm
81	1528059	VERZINKTE SCHEIBE ø 18x6,5x1,5 mm
83	1120262	MAGNETVENTIL PARKER 2 WEGE ø 1/8" 230V
88	1786297	DICHTUNG OR R10 EPDM
98	1439001	DECKEL FÜR AUSLAUFGRUPPE ø 16 mm
99	1186314	FLACHDICHTUNG AUS PTFE ø 22x17x2 mm
100	1160517	WASSERFILTER ø 8,5x22 mm
101	1501541	DÜSE M6x1 LOCH ø 0,8 mm
102	1027116	KOLLEKTOR VERCHROMT OBEN
103	1186328	FLACHDICHTUNG AUS PTFE ø 35x30x2 mm
104	3186183	O-RING 0128 EPDM
106	1439011	SCHRAUBVERSCHLUSS CHROMIERT SEITLICH
107	1184009	STIFTSCHRAUBE M8x25 mm EDELSTAHL
109	1120335	3-WEGE MAGNETVENTIL PARKER 230V 50/60Hz
110	1081116	DUSCHE ø 60 mm
111	1186722	SIEBTRÄGERDICHTUNG ø 73x57x8 mm
115	1160252	KAFFEESIEB 2 TASSEN 12 g
120	1250333	FEDER FÜR FILTERSPERRE ø 1,3 mm EDELST.
121	1160257	FILTER 1 TASSE 6 gr
123	1501561	SPRITZDÜSE FÜR KAFFEEGR.ø 30 mm M10x1
128	1186384	GRUPPENDICHTUNG 80x70x2 mm
128	1186508	GRUPPENDICHTUNG 77x73x2 mm
142	1455068	VOLUMENZÄHLER GICAR
143	1160339	BLINDFILTER
147	1349227	ANSCHLUSS L-FÖRMIG ø 1/8"M- ø 6 mm

TORINO MOTOREN UND NIVEAUREGLER

TORINO

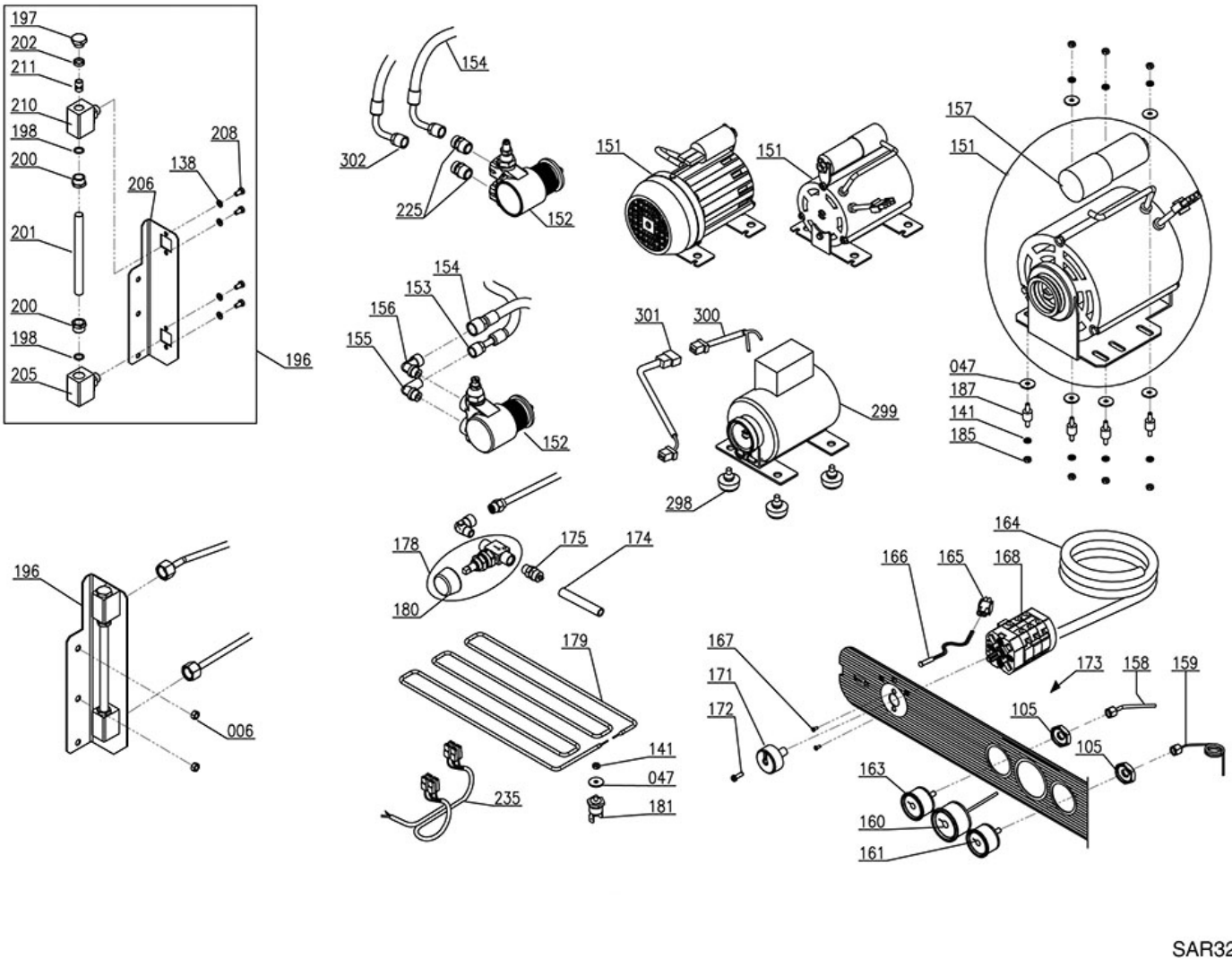

SAR3201

Abbildungen ohne LF Bestell-Nr.: auf Anfrage

SANREMO

Abbildung	LF Art. Nr.	Beschreibung
151	1240383	MOTOR RPM MIT SCHELLENANSCHLUSS 165W
151	1240708	MOTOR RPM M/SCHELLENANSCHLUSS 150W 230V
152	1330002	VERDRÄNGERPUMPE ROTOFLOW ø 3/8" NPT
166	1221070	SIGNALLAMPE ORANGE 230V
168	1057037	UMSCHALTER 0-2 STELLUNGEN 20A 600V
168	5034325	UMSCHALTER 0-2 POSITIONEN 20A 690V
197	1439059	DECKEL ø 1/4"A MUTTER 19 mm H12
198	1186318	O-RING-DICHTUNG 03043 EPDM
200	1201057	ANSCHLUSS ø 3/8"A LOCH ø 11 mm
201	1520100	NIVEAUGLAS ø 11x140 mm
202	1186404	FLACHDICHTUNG AUS PTFE ø 18x13x2 mm
211	1201056	DISTANZSTÜCK FÜR NIVEAUGLAS

TORINO BOILER UND HYDRAULISCHE ANLAGE

TORINO

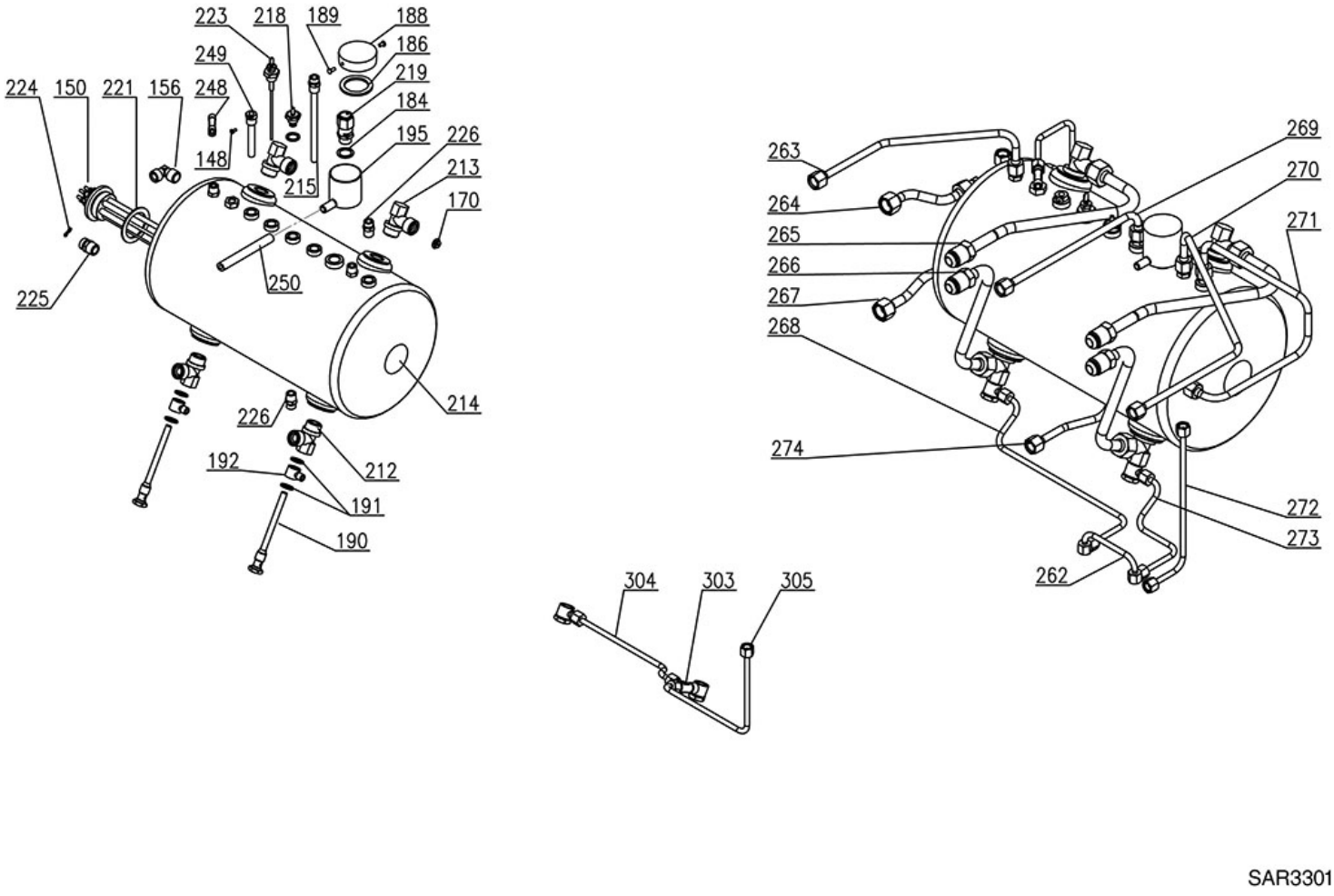

Abbildungen ohne LF Bestell-Nr.: auf Anfrage

SANREMO

Abbildung	LF Art. Nr.	Beschreibung
150	1455065	HEIZKÖRPER 4500W 380V
150	1455066	HEIZKÖRPER 5100W 380V
150	5021939	HEIZKÖRPER 2700W 380/400V
191	1186232	DICHTUNG FLACH KUPFER ø 19x13,5x1,5 mm
218	1523534	VENTIL FÜR KESSEL ø 1/4"A
219	1515005	KESSELVENTIL ø 3/8"A - 1,8 bar CE/TUV
221	1186179	FLACHDICHTUNG AUS PTFE ø 57x42x3 mm
223	1341751	NIVEAUSONDE ø 1/4"M-150 mm
223	5058690	NIVEAUSONDE ø 1/4"M-120 mm

TORINO TASTATUREN

TORINO

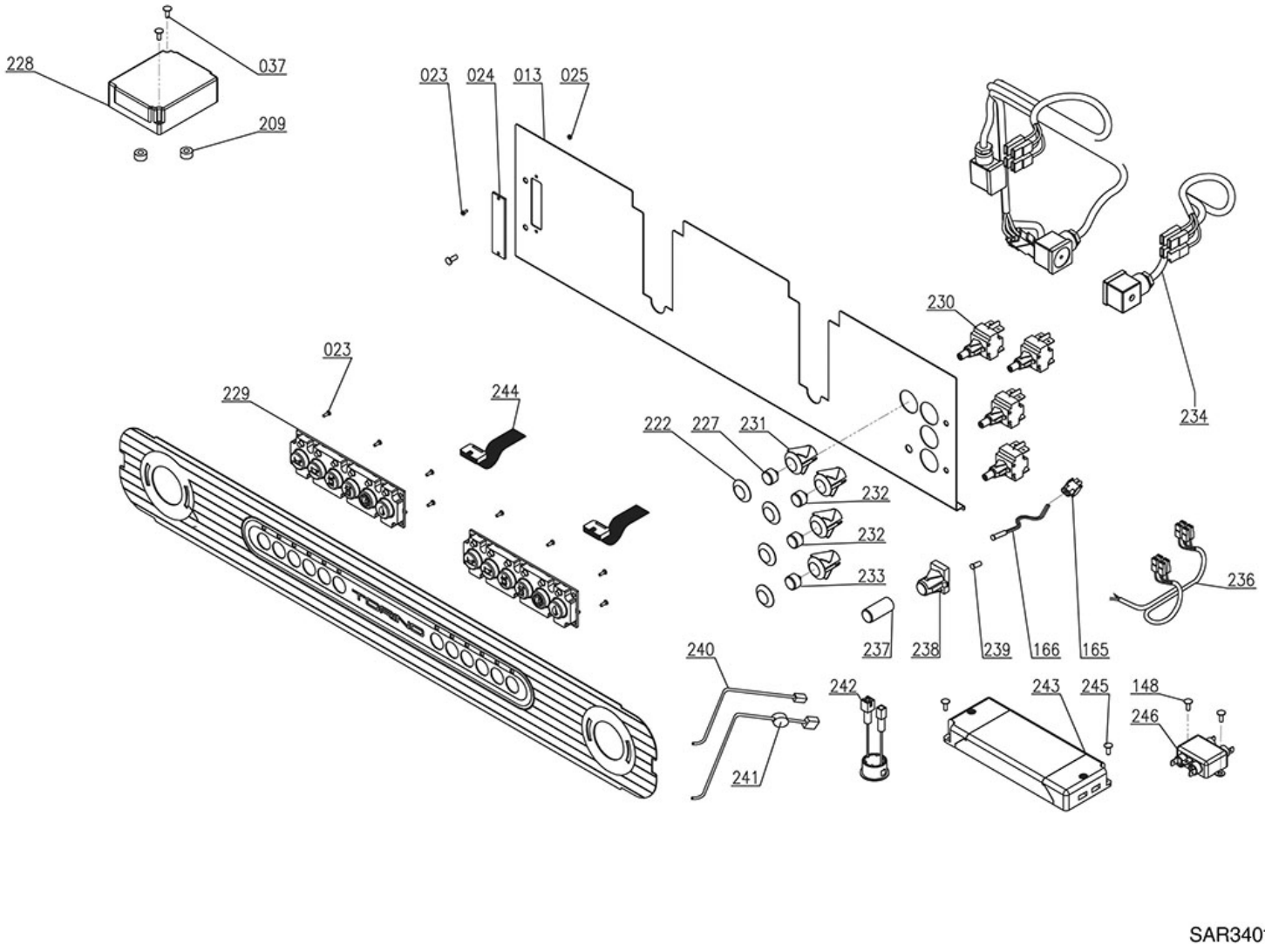

Abbildungen ohne LF Bestell-Nr.: auf Anfrage

SANREMO

Abbildung	LF Art. Nr.	Beschreibung
166	1221070	SIGNALLAMPE ORANGE 230V
228	1054057	DOSIERUNG ELEKTRONIK-BOX 1-2-3 GR. 230V

TREVISO EXPLOSIONSZEICHNUNG KOMPLETT

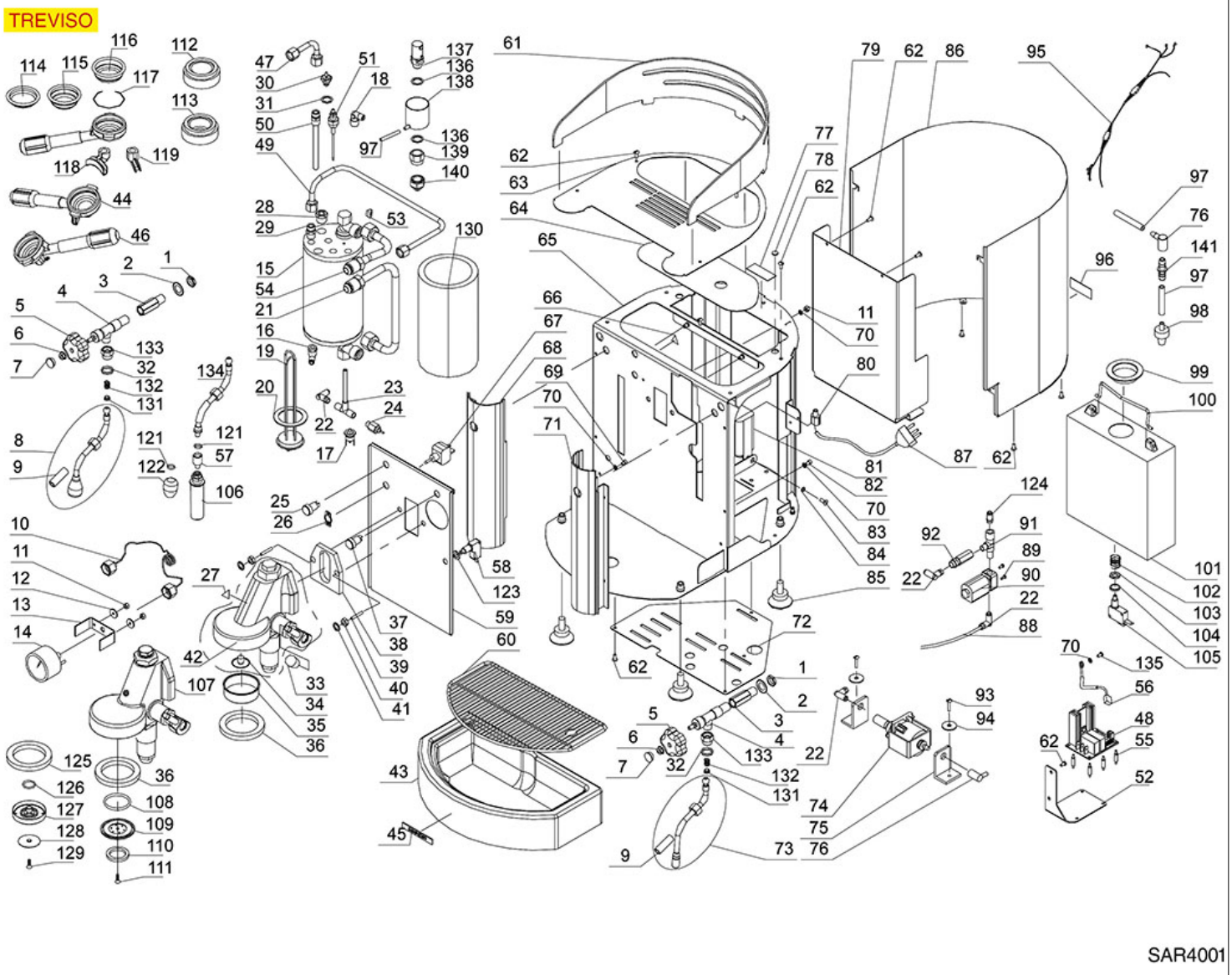

Abbildungen ohne LF Bestell-Nr.: auf Anfrage

SANREMO

Abbildung	LF Art. Nr.	Beschreibung
9	1187501	SCHUTZHANDGRIFF FÜR RÖHRE ø 8 mm
24	1720013	EXPANSIONSVENTIL 12 bar
30	1523534	VENTIL FÜR KESSEL ø 1/4"A
31	1186232	DICHTUNG FLACH KUPFER ø 19x13,5x1,5 mm
34	1501561	SPRITZDÜSE FÜR KAFFEEGR.ø 30 mm M10x1
35	1081116	DUSCHE ø 60 mm
36	1186722	SIEBTRÄGERDICHTUNG ø 73x57x8 mm
38	1186384	GRUPPENDICHTUNG 80x70x2 mm
38	1186508	GRUPPENDICHTUNG 77x73x2 mm
39	1184009	STIFTSCHRAUBE M8x25 mm EDELSTAHL
104	1786202	DICHTUNG OR 03037 VITON
108	3160044	O-RING 03187 EPDM
114	1160339	BLINDFILTER
115	1160252	KAFFEESIEB 2 TASSEN 12 g
116	1160251	KAFFEESIEB 1 TASSE 6 g
117	1250333	FEDER FÜR FILTERSPERRE ø 1,3 mm EDELST.
119	1022501	AUSLAUF 1-WEG ø 3/8"
122	1449332	WASSERSPRITZDÜSE
137	1515005	KESSELVENTIL ø 3/8"A - 1,8 bar CE/TUV

TREVISO LX EXPLOSIONSZEICHNUNG KOMPLETT

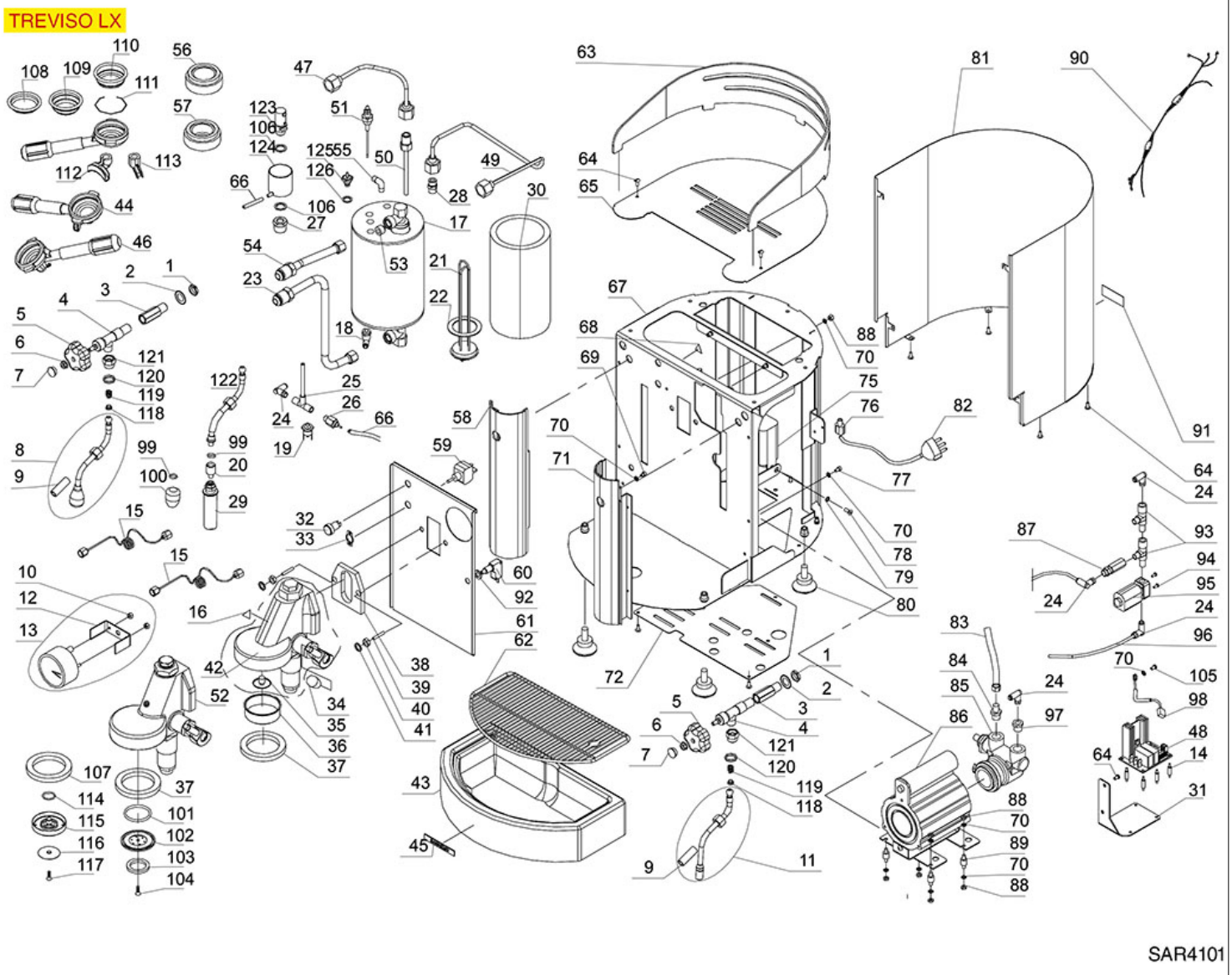

Abbildungen ohne LF Bestell-Nr.: auf Anfrage

SANREMO

Abbildung	LF Art. Nr.	Beschreibung
9	1187501	SCHUTZHANDGRIFF FÜR RÖHRE ø 8 mm
26	1720013	EXPANSIONSVENTIL 12 bar
35	1501561	SPRITZDÜSE FÜR KAFFEEGR.ø 30 mm M10x1
36	1081116	DUSCHE ø 60 mm
37	1186722	SIEBTRÄGERDICHTUNG ø 73x57x8 mm
38	1186384	GRUPPENDICHTUNG 80x70x2 mm
38	1186508	GRUPPENDICHTUNG 77x73x2 mm
39	1184009	STIFTSCHRAUBE M8x25 mm EDELSTAHL
100	1449332	WASSERSPRITZDÜSE
101	3160044	O-RING 03187 EPDM
108	1160339	BLINDFILTER
109	1160252	KAFFEESIEB 2 TASSEN 12 g
110	1160251	KAFFEESIEB 1 TASSE 6 g
111	1250333	FEDER FÜR FILTERSPERRE ø 1,3 mm EDELST.
113	1022501	AUSLAUF 1-WEG ø 3/8"
123	1515005	KESSELVENTIL ø 3/8"A - 1,8 bar CE/TUV
125	1523534	VENTIL FÜR KESSEL ø 1/4"A
126	1186232	DICHTUNG FLACH KUPFER ø 19x13,5x1,5 mm

VENEZIA KARROSSERIE

VENEZIA

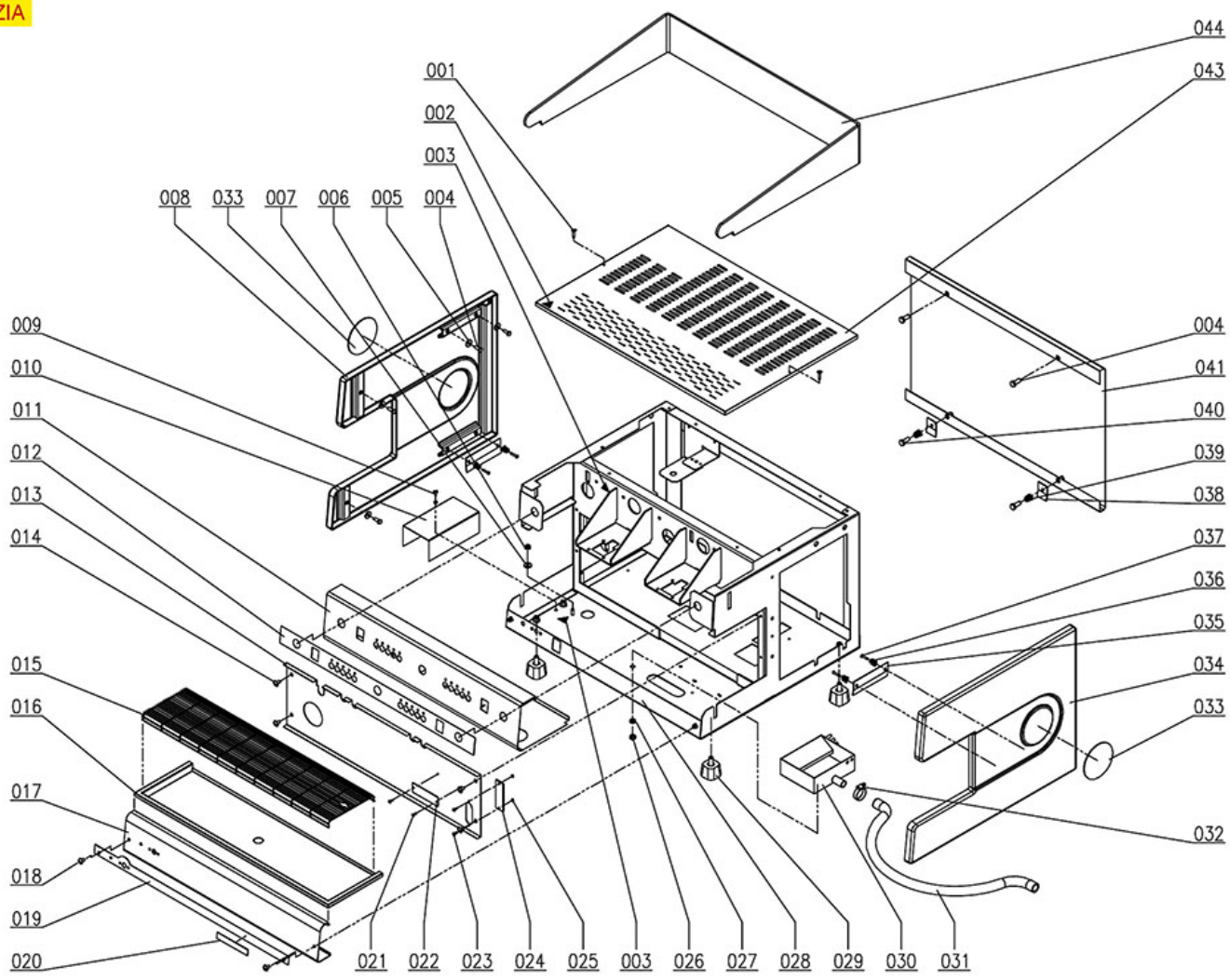

SAR5001

Abbildungen ohne LF Bestell-Nr.: auf Anfrage

SANREMO

Abbildung	LF Art. Nr.	Beschreibung
31	1449672	AUSLAUFSCHLAUCH ELISPIR ø 16x23 mm - 5 m
32	3449466	SCHLAUCHSCHELLE 16-27

VENEZIA GRUPPE UND WASSER-/DAMPFHÄHNE

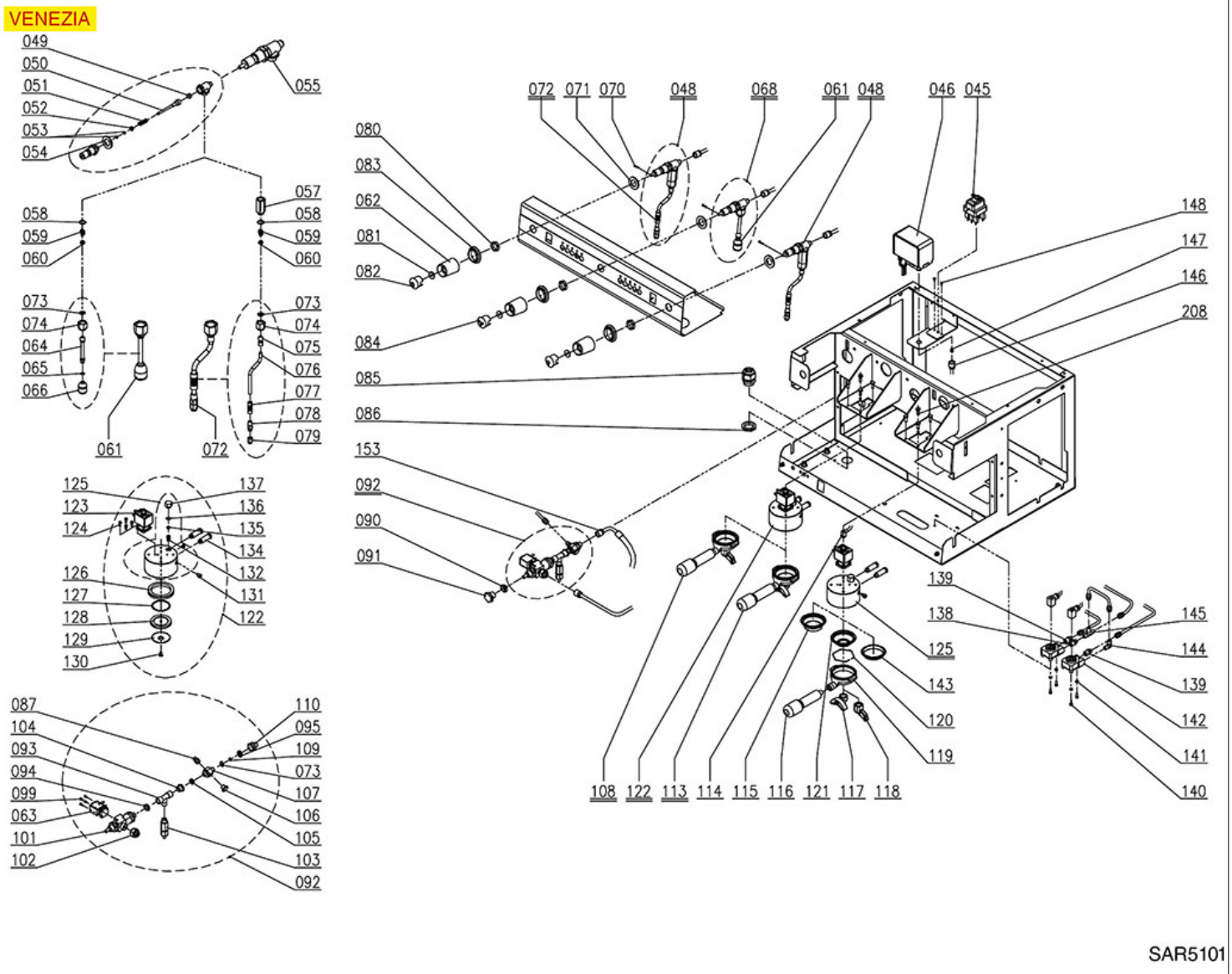

Abbildungen ohne LF Bestell-Nr.: auf Anfrage

SANREMO

Abbildung	LF Art. Nr.	Beschreibung
45	1444509	THERMOSTAT 3-PHASIG 169°C
46	1320531	DRUCKSCHALTER P302/6 3-POLIG 30A
49	1186442	BLINDDICHTUNG ø 12x5,8 mm SILIKON
50	1324066	HAHNBOLZEN
51	1250415	ACHSENFEDER ø 10x32 mm
52	1186244	BUCHSE FÜR FEDER
53	1186854	DICHTUNG OR R5 EPDM
54	1186620	FLACHDICHTUNG AUS KUPFER ø 22x17x1,5 mm
55	1348056	WASSER/DAMPFHAHN
59	1250019	FEDER ø 12x16,5 mm
60	1186988	BUCHSE FÜR DAMPFROHRGELENK
61	1549042	WASSERROHR KOMPLETT VERCHROMT
62	1241184	DREHKNOPF DAMPF-/WASSERHAHN
63	5019884	MAGNETVENTIL PARKER 2-WEGE 230V 50/60Hz
66	1449332	WASSERSPRITZDÜSE
74	5060158	MUTTER ø 3/8"F FÜR WASSER-/DAMPFROHR
77	1187501	SCHUTZHANDGRIFF FÜR RÖHRE ø 8 mm
81	1528059	VERZINKTE SCHEIBE ø 18x6,5x1,5 mm
103	1720012	RÜCKSCHLAGVENTIL ø 1/4"A-1/8"A
109	1786202	DICHTUNG OR 03037 VITON
110	3349329	ANSCHLUSS ø 1/4"A-3/8"I VERNICKELT
115	1160252	KAFFEESIEB 2 TASSEN 12 g
116	1241501	SIEBTRÄGERGRIFF M12
117	1022502	AUSLAUFDÜSE 2-WEGE ø 3/8"
117	1022524	AUSLAUFDÜSE 2-WEGE ø 3/8"
118	1022501	AUSLAUF 1-WEG ø 3/8"
118	1022550	AUSLAUFDÜSE 1-WEG ø 3/8"
119	1165129	SIEBTRÄGER KAFFEEMASCHINEN SANMARCO
120	1250002	FILTERHALTERUNGSFEDER ø 1,20 mm EDELSTA
120	1250101	FILTERHALTERUNGSFEDER ø 1,10 mm EDELST.
121	1160251	KAFFEESIEB 1 TASSE 6 g
123	1120335	3-WEGE MAGNETVENTIL PARKER 230V 50/60Hz
126	1786051	SIEBTRÄGERDICHTUNG ø 72x58x8 mm
127	3160044	O-RING 03187 EPDM
128	1086595	WASSERVERTEILER FÜR DUSCHETRÄGER
129	1081006	DUSCHE ø 51,5 mm
132	1160517	WASSERFILTER ø 8,5x22 mm
135	1501541	DÜSE M6x1 LOCH ø 0,8 mm
136	1186594	FLACHDICHTUNG AUS PTFE ø 20x17x2 mm
143	1160339	BLINDFILTER

VENEZIA BOILER UND HYDRAULISCHE ANLAGE

VENEZIA

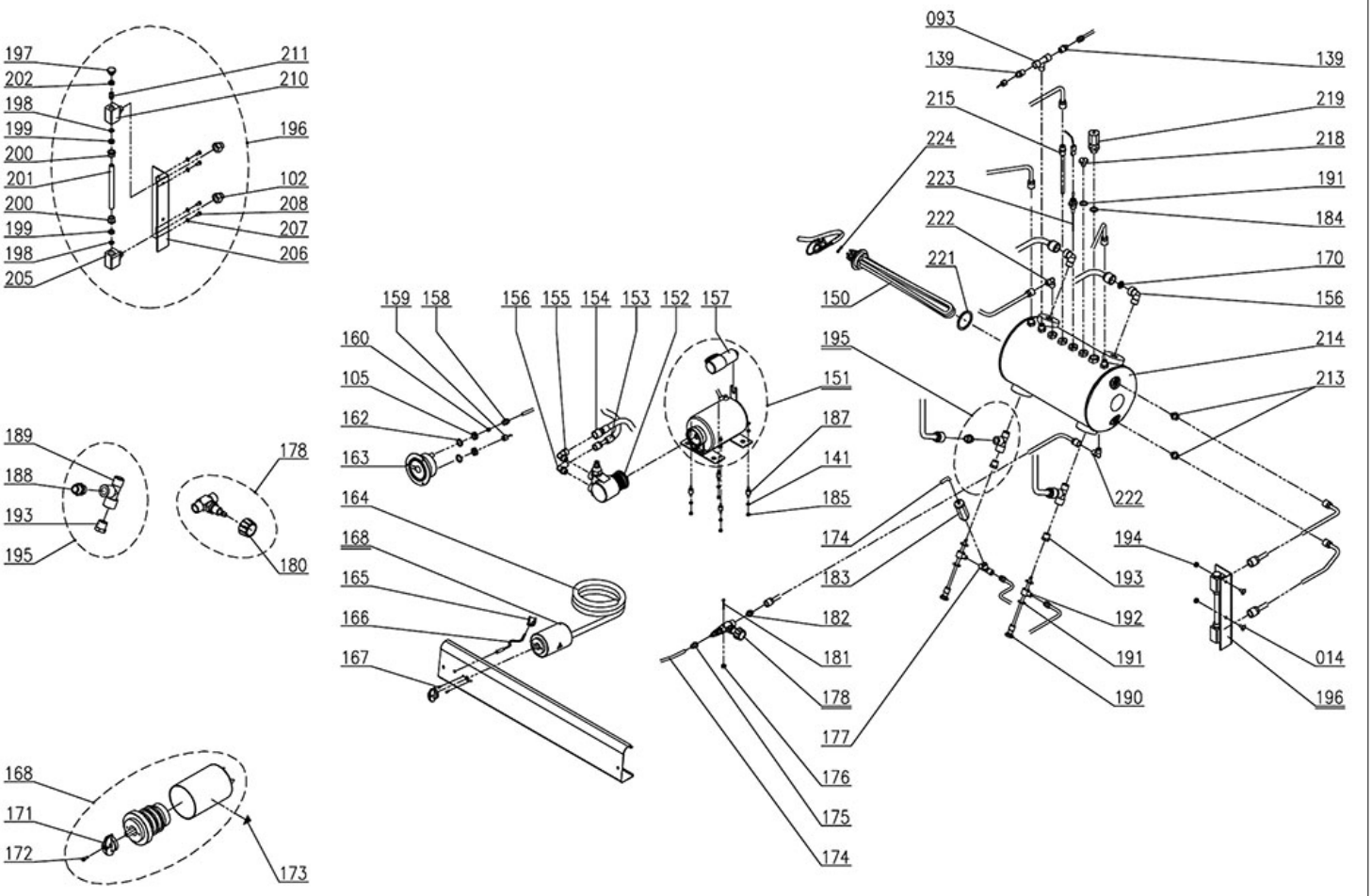

SAR5201

Abbildungen ohne LF Bestell-Nr.: auf Anfrage

SANREMO

Abbildung	LF Art. Nr.	Beschreibung
150	1455065	HEIZKÖRPER 4500W 380V
150	1455066	HEIZKÖRPER 5100W 380V
150	5021939	HEIZKÖRPER 2700W 380/400V
150	5056509	HEIZKÖRPER 1950W 380/400V
151	1240383	MOTOR RPM MIT SCHELLENANSCHLUSS 165W
151	1240708	MOTOR RPM M/SCHELLENANSCHLUSS 150W 230V
163	5056570	MANOMETER KESSEL-PUMPE ø 60 mm
166	1221070	SIGNALLAMPE ORANGE 230V
168	1057037	UMSCHALTER 0-2 STELLUNGEN 20A 600V
168	5034325	UMSCHALTER 0-2 POSITIONEN 20A 690V
183	1720013	EXPANSIONSVENTIL 12 bar
191	1186232	DICHTUNG FLACH KUPFER ø 19x13,5x1,5 mm
197	1439059	DECKEL ø 1/4"A MUTTER 19 mm H12
198	1186318	O-RING-DICHTUNG 03043 EPDM
201	1520100	NIVEAUGLAS ø 11x140 mm
202	1186404	FLACHDICHTUNG AUS PTFE ø 18x13x2 mm
211	1201056	DISTANZSTÜCK FÜR NIVEAUGLAS
218	1523534	VENTIL FÜR KESSEL ø 1/4"A
218	1523537	VENTIL FÜR KESSEL ø 1/4"A
219	1523059	VENTIL FÜR KESSEL ø 3/8"M - 1,8 bar CE/P
221	1186179	FLACHDICHTUNG AUS PTFE ø 57x42x3 mm
223	5058690	NIVEAUSONDE ø 1/4"M-120 mm

VENEZIA TASTATUREN

VENEZIA

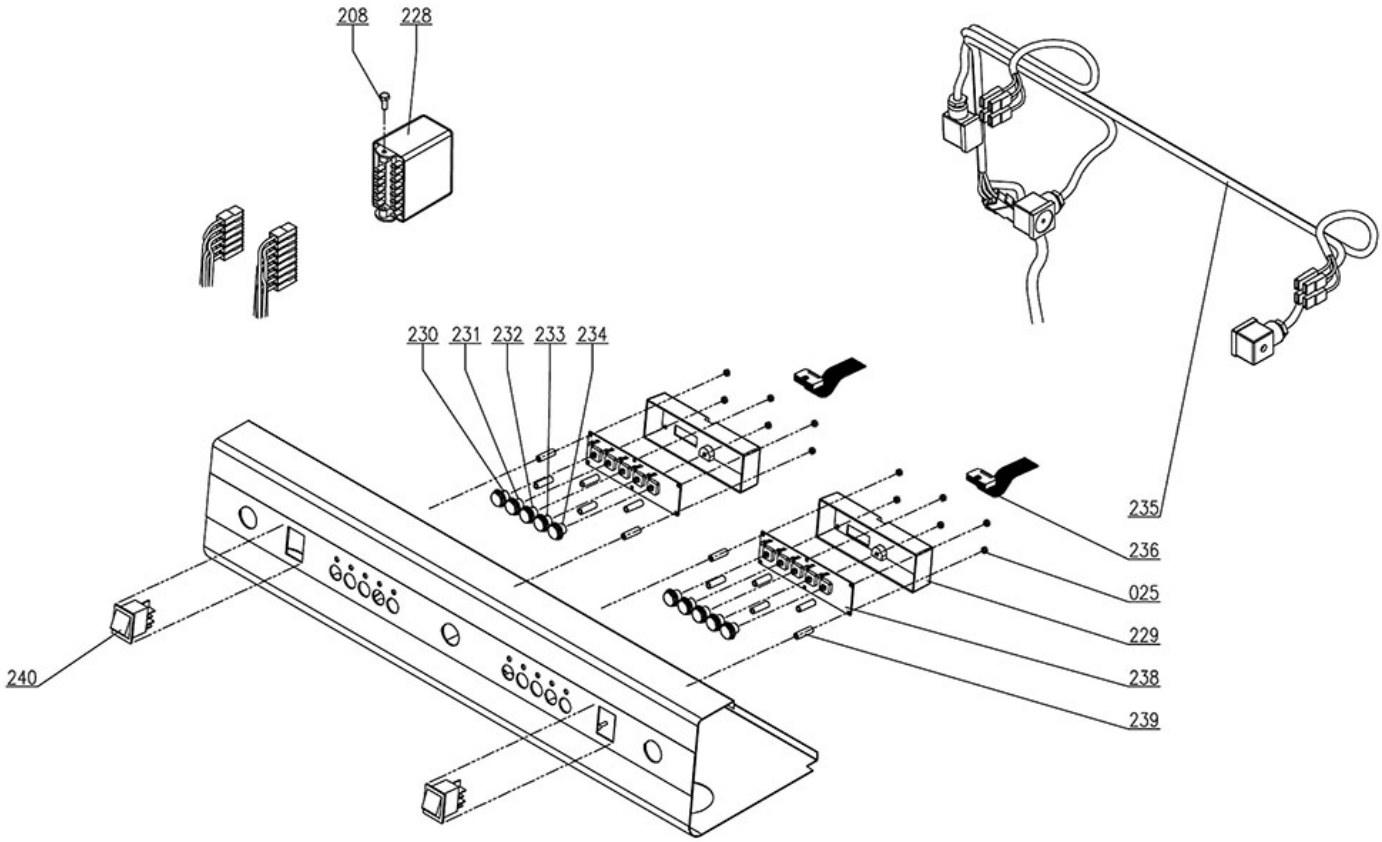

SAR5301

Abbildungen ohne LF Bestell-Nr.: auf Anfrage

SANREMO

Abbildung	LF Art. Nr.	Beschreibung
228	1341301	NIVEAUREGLER NRL30/1E-2C/F 230V

VERONA KARROSSERIE

VERONA

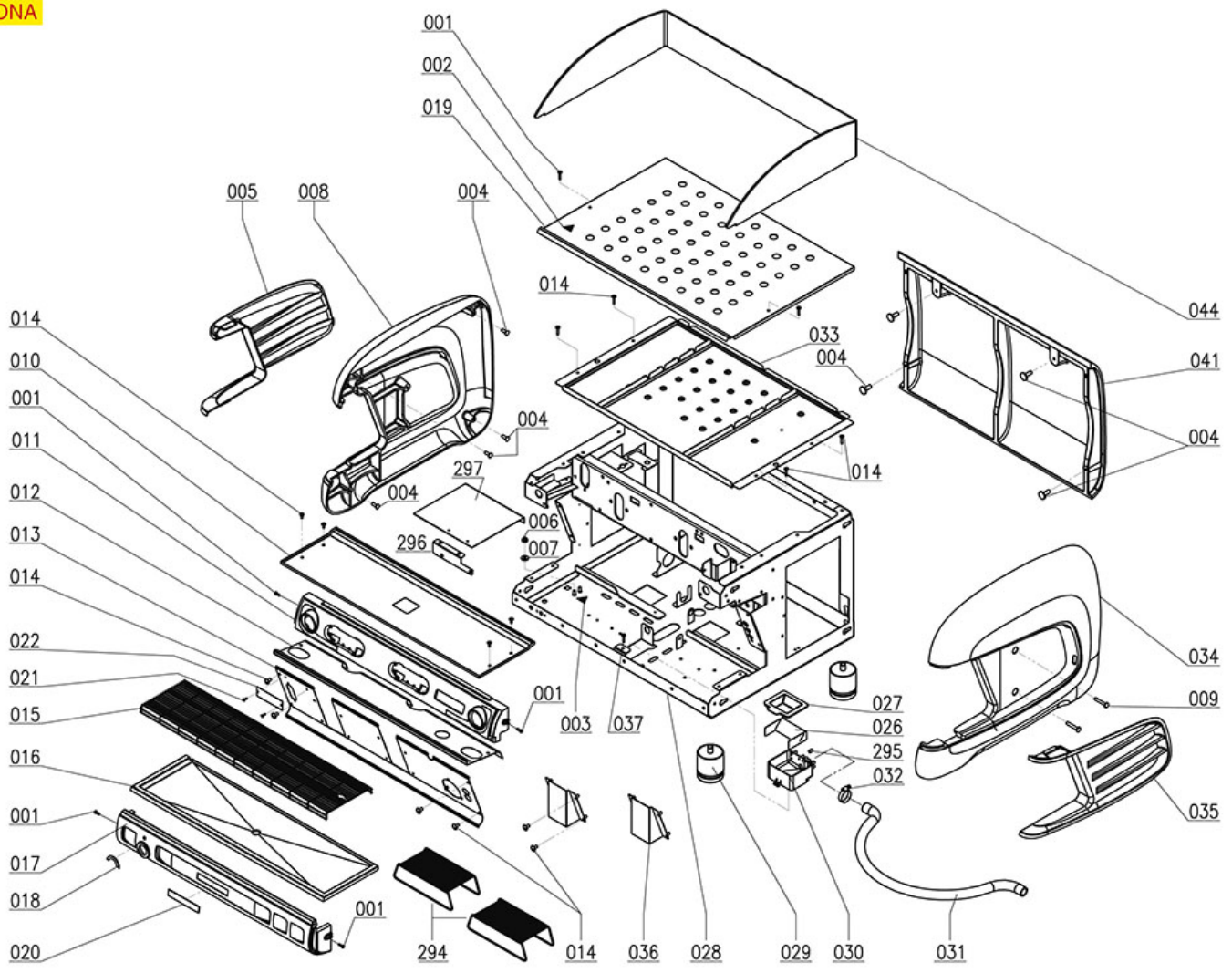

Abbildungen ohne LF Bestell-Nr.: auf Anfrage

SANREMO

Abbildung	LF Art. Nr.	Beschreibung
29	1313102	FÜSSCHEN ø 50 mm M10 H=55÷69 mm
30	1527048	AUSLAUFSCHALE
31	1449672	AUSLAUFSCHLAUCH ELISPIR ø 16x23 mm - 5 m
32	3449466	SCHLAUCHSCHELLE 16-27

VERONA GRUPPE UND WASSER-/DAMPFHÄHNE

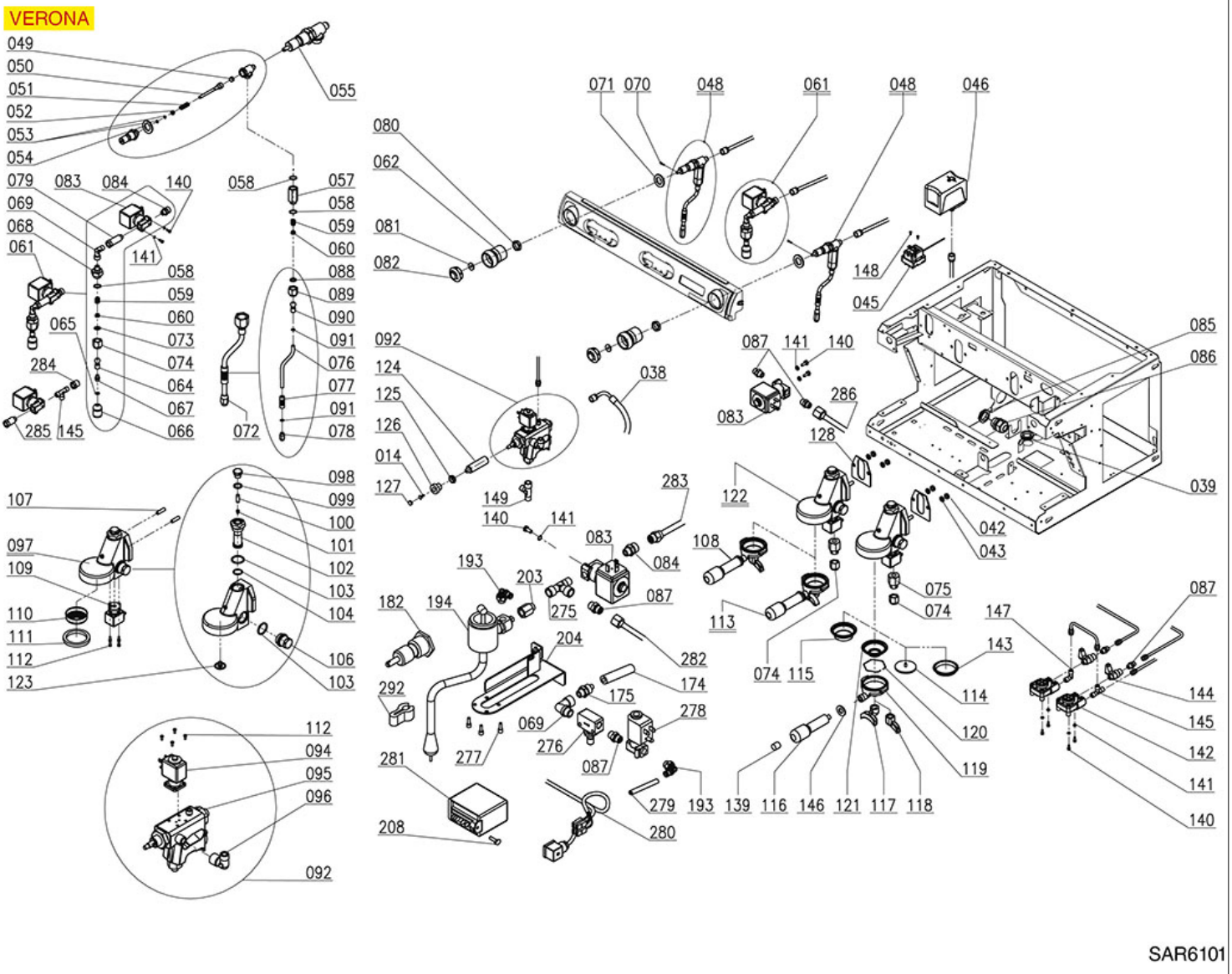

Abbildungen ohne LF Bestell-Nr.: auf Anfrage

SANREMO

Abbildung	LF Art. Nr.	Beschreibung
45	1444509	THERMOSTAT 3-PHASIG 169°C
46	1320531	DRUCKSCHALTER P302/6 3-POLIG 30A
49	1186442	BLINDDICHTUNG ø 12x5,8 mm SILIKON
50	1324066	HAHNBOLZEN
51	1250415	ACHSENFEDER ø 10x32 mm
52	1186244	BUCHSE FÜR FEDER
53	1186854	DICHTUNG OR R5 EPDM
54	1186620	FLACHDICHTUNG AUS KUPFER ø 22x17x1,5 mm
55	1348056	WASSER/DAMPFHAHN
58	1786208	DICHTUNG OR 02062 VITON GRÜN
59	1250019	FEDER ø 12x16,5 mm
60	1186988	BUCHSE FÜR DAMPFROHRGELENK
66	1449332	WASSERSPRITZDÜSE
70	3389013	SPLINT AUS INOX ø 2x12 mm UNI 1336
72	1549044	DAMPFROHR KOMPLETT EDELSTAHL ø 10 mm
73	1186805	O-RING-DICHTUNG 0115 EPDM
74	5060158	MUTTER ø 3/8"F FÜR WASSER-/DAMPFROHR
77	5030025	VERBRÜHSCHUTZGUMMI ROHRE ø 10 mm
81	1528059	VERZINKTE SCHEIBE ø 18x6,5x1,5 mm
83	1120262	MAGNETVENTIL PARKER 2 WEGE ø 1/8" 230V
88	1786297	DICHTUNG OR R10 EPDM
98	1439001	DECKEL FÜR AUSLAUFGRUPPE ø 16 mm
99	1186314	FLACHDICHTUNG AUS PTFE ø 22x17x2 mm
100	1160517	WASSERFILTER ø 8,5x22 mm
101	1501541	DÜSE M6x1 LOCH ø 0,8 mm
102	1027116	KOLLEKTOR VERCHROMT OBEN
103	1186328	FLACHDICHTUNG AUS PTFE ø 35x30x2 mm
104	3186183	O-RING 0128 EPDM
106	1439011	SCHRAUBVERSCHLUSS CHROMIERT SEITLICH
107	1184009	STIFTSCHRAUBE M8x25 mm EDELSTAHL
109	1120335	3-WEGE MAGNETVENTIL PARKER 230V 50/60Hz
110	1081116	DUSCHE ø 60 mm
111	1186722	SIEBTRÄGERDICHTUNG ø 73x57x8 mm
115	1160252	KAFFEESIEB 2 TASSEN 12 g
120	1250333	FEDER FÜR FILTERSPERRE ø 1,3 mm EDELST.
121	1160257	FILTER 1 TASSE 6 gr
123	1501561	SPRITZDÜSE FÜR KAFFEEGR.ø 30 mm M10x1
128	1186384	GRUPPENDICHTUNG 80x70x2 mm
128	1186508	GRUPPENDICHTUNG 77x73x2 mm
142	1455068	VOLUMENZÄHLER GICAR
143	1160339	BLINDFILTER
147	1349227	ANSCHLUSS L-FÖRMIG ø 1/8"M- ø 6 mm

VERONA MOTOR UND NIVEAUREGLER

VERONA

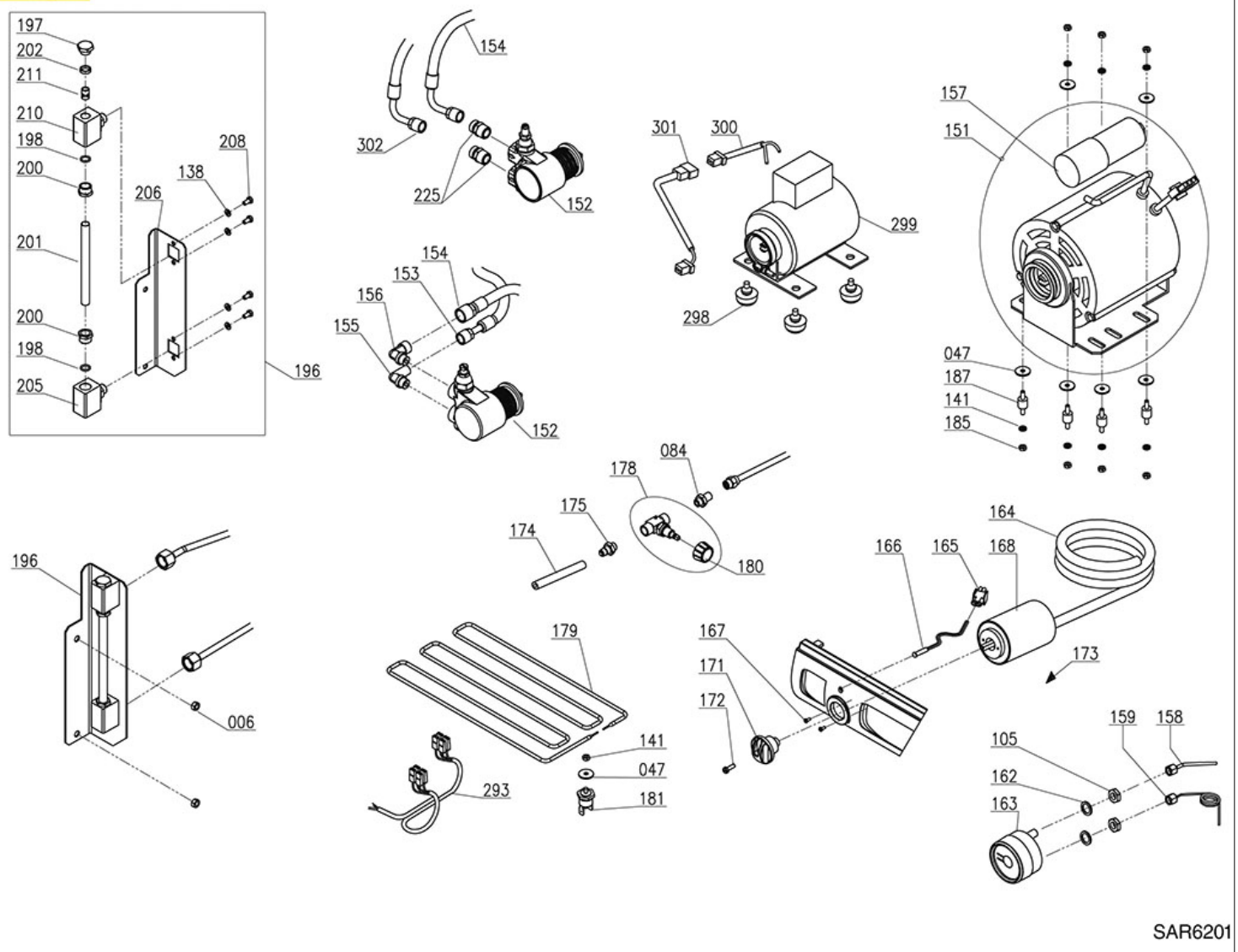

Abbildungen ohne LF Bestell-Nr.: auf Anfrage

SANREMO

Abbildung	LF Art. Nr.	Beschreibung
151	1240383	MOTOR RPM MIT SCHELLENANSCHLUSS 165W
151	1240708	MOTOR RPM M/SCHELLENANSCHLUSS 150W 230V
152	1330002	VERDRÄNGERPUMPE ROTOFLOW ø 3/8" NPT
166	1221070	SIGNALLAMPE ORANGE 230V
168	1057037	UMSCHALTER 0-2 STELLUNGEN 20A 600V
168	5034325	UMSCHALTER 0-2 POSITIONEN 20A 690V
197	1439059	DECKEL ø 1/4"A MUTTER 19 mm H12
198	1186318	O-RING-DICHTUNG 03043 EPDM
200	1201057	ANSCHLUSS ø 3/8"A LOCH ø 11 mm
201	1520100	NIVEAUGLAS ø 11x140 mm
202	1186404	FLACHDICHTUNG AUS PTFE ø 18x13x2 mm
211	1201056	DISTANZSTÜCK FÜR NIVEAUGLAS

VERONA BOILER UND HYDRAULISCHE ANLAGE

VERONA

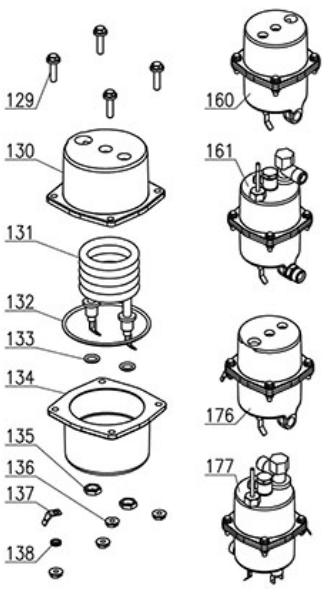

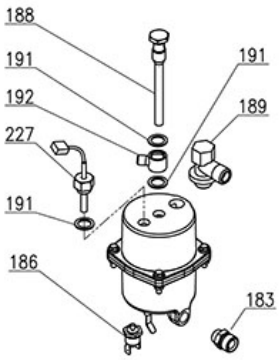

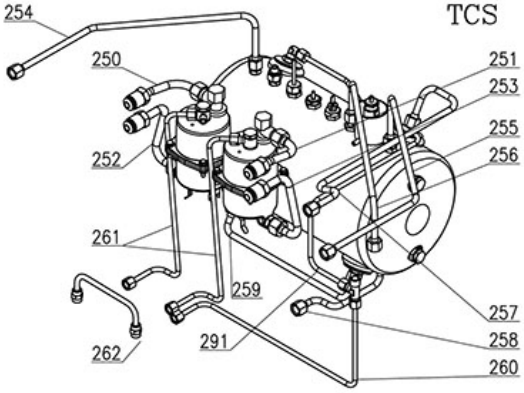

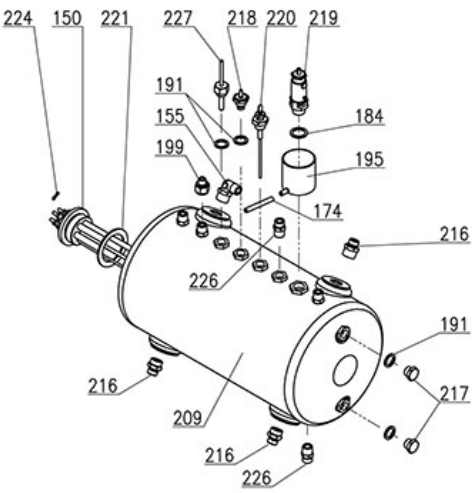

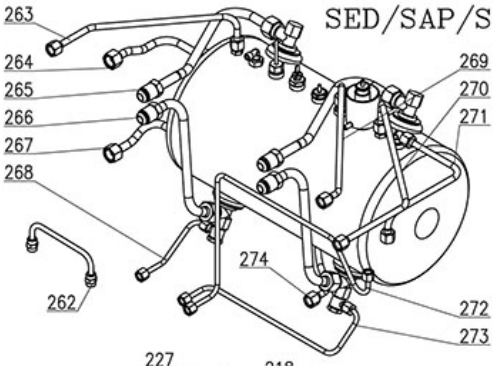

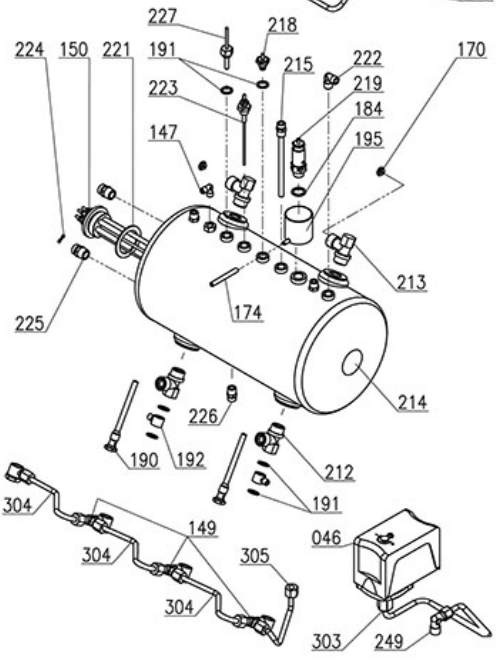

SAR6301

Abbildungen ohne LF Bestell-Nr.: auf Anfrage

SANREMO

Abbildung	LF Art. Nr.	Beschreibung
46	1320531	DRUCKSCHALTER P302/6 3-POLIG 30A
147	1349227	ANSCHLUSS L-FÖRMIG ø 1/8"M- ø 6 mm
150	1455065	HEIZKÖRPER 4500W 380V
150	1455066	HEIZKÖRPER 5100W 380V
150	5021939	HEIZKÖRPER 2700W 380/400V
191	1186232	DICHTUNG FLACH KUPFER ø 19x13,5x1,5 mm
199	3349330	ANSCHLUSS ø 1/4"A-1/8"I VERNICKELT
218	1523534	VENTIL FÜR KESSEL ø 1/4"A
219	1515005	KESSELVENTIL ø 3/8"A - 1,8 bar CE/TUV
220	5058690	NIVEAUSONDE ø 1/4"M-120 mm
221	1186179	FLACHDICHTUNG AUS PTFE ø 57x42x3 mm
223	1341751	NIVEAUSONDE ø 1/4"M-150 mm

VERONA TASTATUREN

VERONA

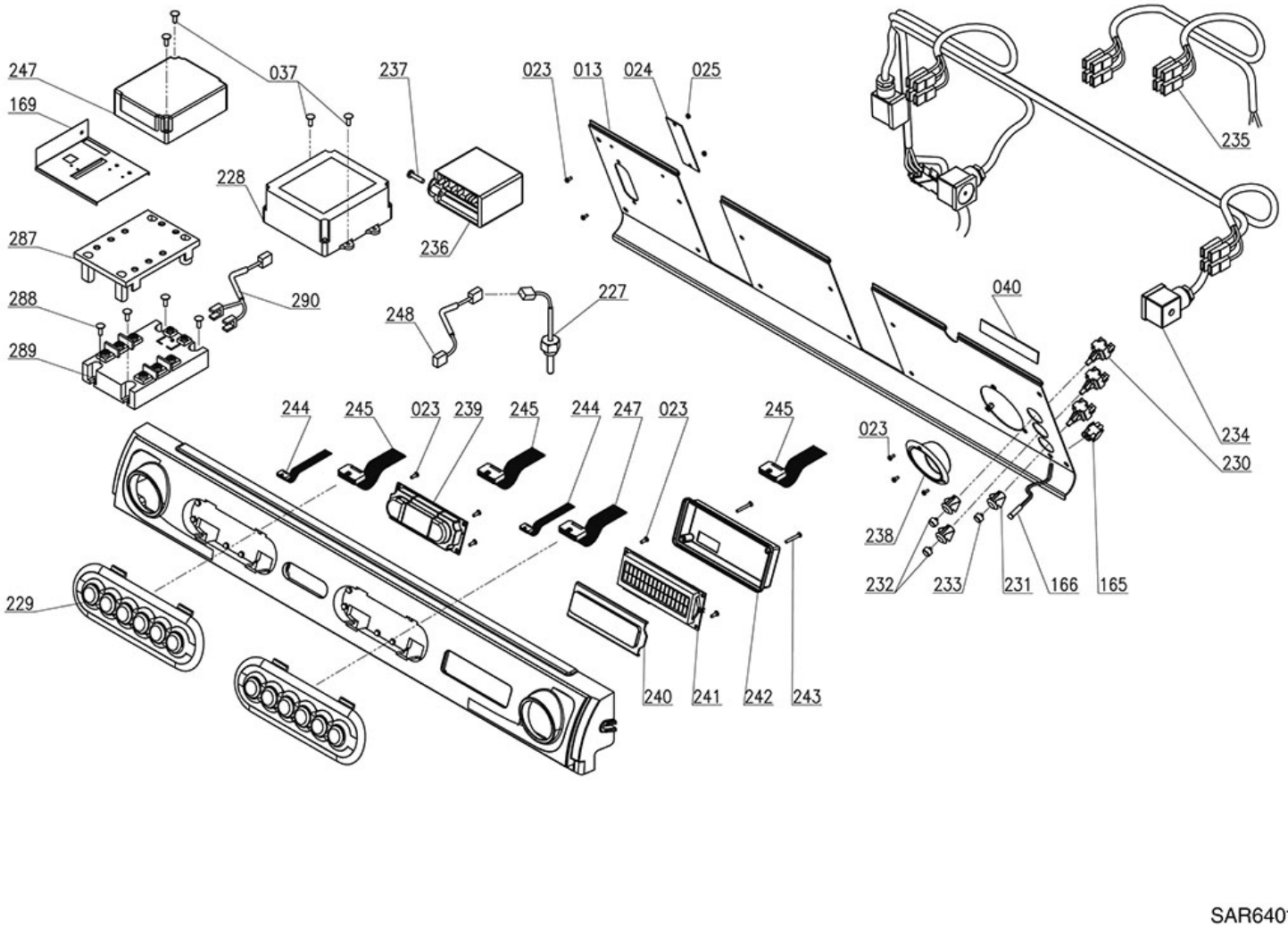

Abbildungen ohne LF Bestell-Nr.: auf Anfrage

SANREMO

Abbildung	LF Art. Nr.	Beschreibung
166	1221070	SIGNALLAMPE ORANGE 230V

ZOE GRUPPE UND WASSER-/DAMPFHÄHNE

ZOE

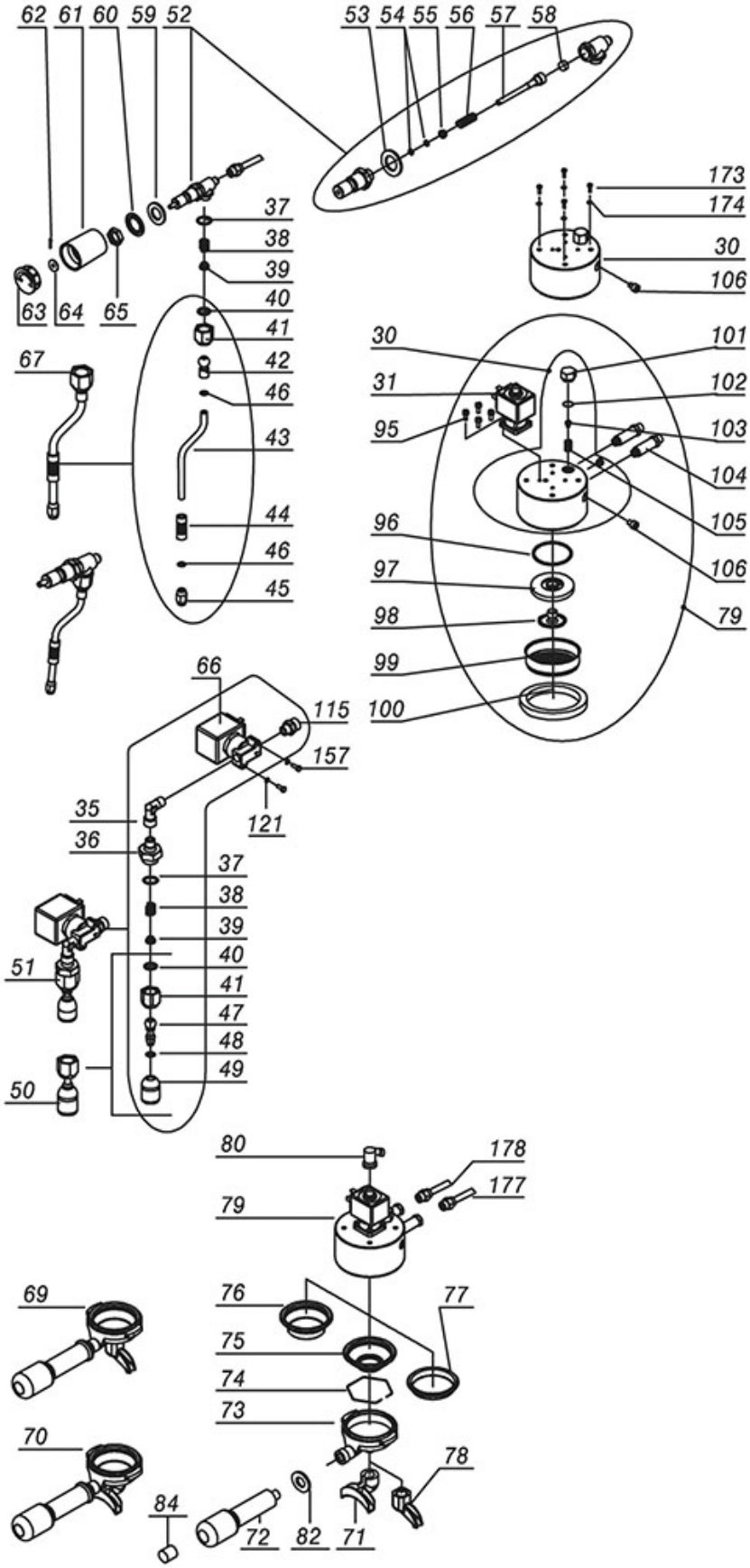

SAR7001

Abbildungen ohne LF Bestell-Nr.: auf Anfrage

SANREMO

Abbildung	LF Art. Nr.	Beschreibung
31	1120335	3-WEGE MAGNETVENTIL PARKER 230V 50/60Hz
37	1786208	DICHTUNG OR 02062 VITON GRÜN
38	1250019	FEDER ø 12x16,5 mm
39	1186988	BUCHSE FÜR DAMPFROHRGELENK
40	1786297	DICHTUNG OR R10 EPDM
44	5030025	VERBRÜHSCHUTZGUMMI ROHRE ø 10 mm
49	1449332	WASSERSPRITZDÜSE
52	1348056	WASSER/DAMPFHAHN
53	1186620	FLACHDICHTUNG AUS KUPFER ø 22x17x1,5 mm
54	1186854	DICHTUNG OR R5 EPDM
55	1186244	BUCHSE FÜR FEDER
56	1250415	ACHSENFEDER ø 10x32 mm
57	1324066	HAHNBOLZEN
58	1186442	BLINDDICHTUNG ø 12x5,8 mm SILIKON
62	3389013	SPLINT AUS INOX ø 2x12 mm UNI 1336
64	1528059	VERZINKTE SCHEIBE ø 18x6,5x1,5 mm
66	1120262	MAGNETVENTIL PARKER 2 WEGE ø 1/8" 230V
74	1250333	FEDER FÜR FILTERSPERRE ø 1,3 mm EDELST.
75	1160251	KAFFEESIEB 1 TASSE 6 g
76	1160252	KAFFEESIEB 2 TASSEN 12 g
77	1160339	BLINDFILTER
80	5055817	ANSCHLUSS PLASTIK ø 1/8"M - ø 5 mm
96	3160044	O-RING 03187 EPDM
97	1086049	WASSERVERTEILER FÜR DUSCHETRÄGER
98	1501561	SPRITZDÜSE FÜR KAFFEEGR.ø 30 mm M10x1
99	1081116	DUSCHE ø 60 mm
100	1186722	SIEBTRÄGERDICHTUNG ø 73x57x8 mm
102	1186594	FLACHDICHTUNG AUS PTFE ø 20x17x2 mm
103	1501541	DÜSE M6x1 LOCH ø 0,8 mm
105	1160517	WASSERFILTER ø 8,5x22 mm

ZOE BOILER UND HYDRAULISCHE ANLAGE

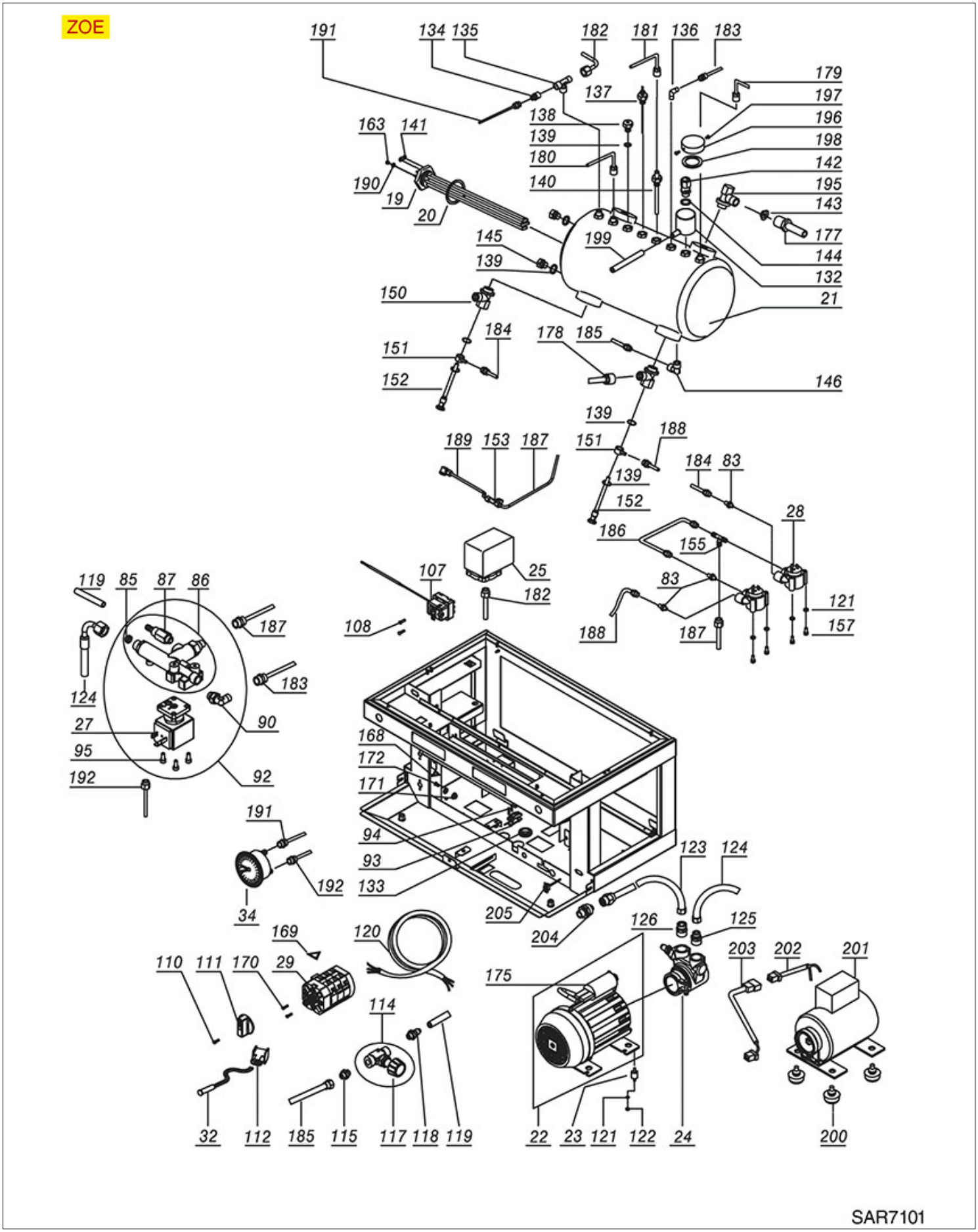

Abbildungen ohne LF Bestell-Nr.: auf Anfrage

SANREMO

Abbildung	LF Art. Nr.	Beschreibung
19	1455065	HEIZKÖRPER 4500W 380V
19	1455066	HEIZKÖRPER 5100W 380V
19	5019887	HEIZKÖRPER 2400W 380/400V
19	5021939	HEIZKÖRPER 2700W 380/400V
19	5056509	HEIZKÖRPER 1950W 380/400V
20	1186179	FLACHDICHTUNG AUS PTFE ø 57x42x3 mm
22	1240383	MOTOR RPM MIT SCHELLENANSCHLUSS 165W
22	1240708	MOTOR RPM M/SCHELLENANSCHLUSS 150W 230V
24	1330002	VERDRÄNGERPUMPE ROTOFLOW ø 3/8" NPT
25	1320531	DRUCKSCHALTER P302/6 3-POLIG 30A
28	1455068	VOLUMENZÄHLER GICAR
29	1057037	UMSCHALTER 0-2 STELLUNGEN 20A 600V
29	5034325	UMSCHALTER 0-2 POSITIONEN 20A 690V
32	1221070	SIGNALLAMPE ORANGE 230V
87	1720013	EXPANSIONSVENTIL 12 bar
107	1444509	THERMOSTAT 3-PHASIG 169°C
137	1341751	NIVEAUSONDE ø 1/4"M-150 mm
138	1523534	VENTIL FÜR KESSEL ø 1/4"A
139	1186232	DICHTUNG FLACH KUPFER ø 19x13,5x1,5 mm
142	1515005	KESSELVENTIL ø 3/8"A - 1,8 bar CE/TUV

ZOE KARROSSERIE UND ELEKTRONISCHE ANLAGE

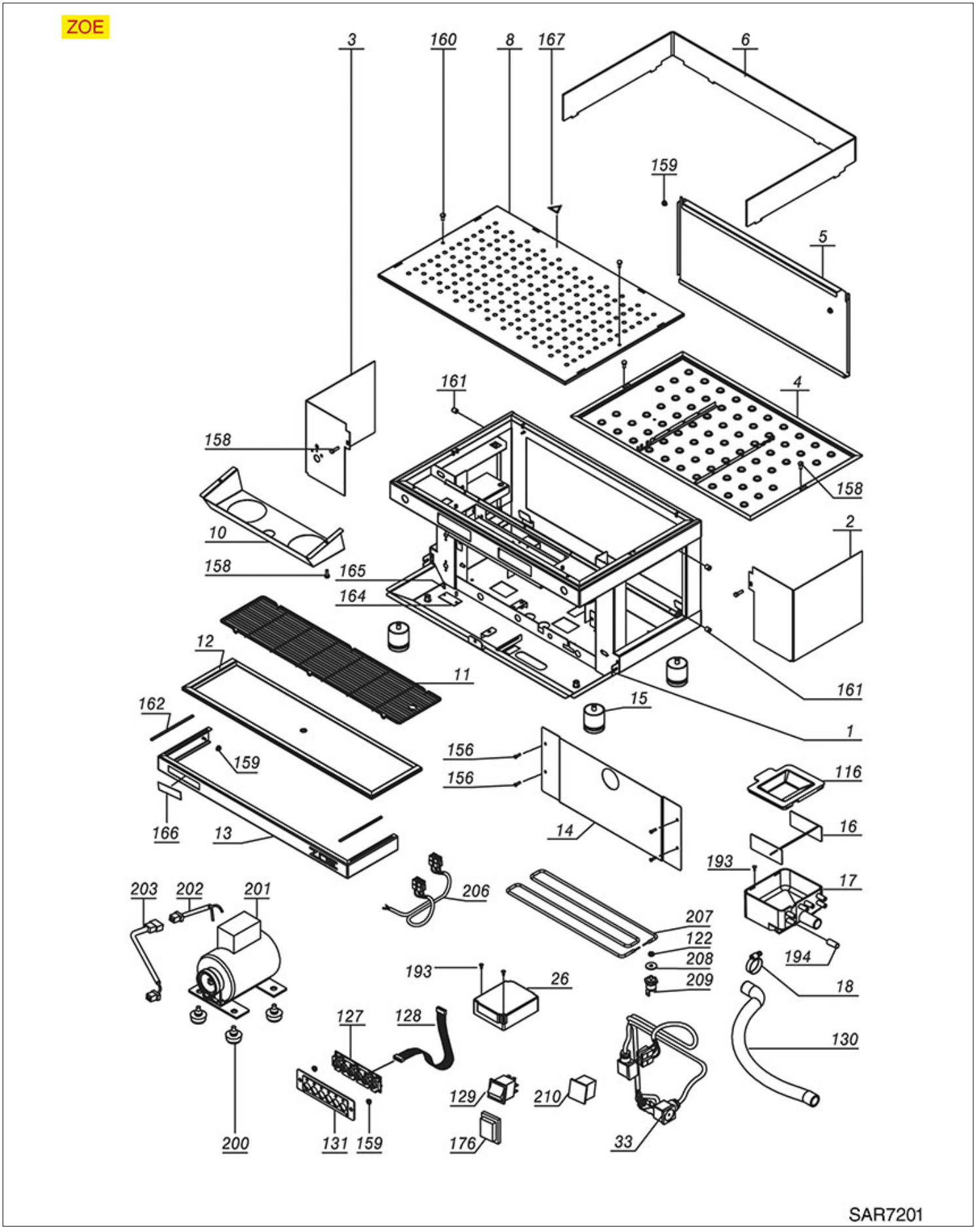

Abbildungen ohne LF Bestell-Nr.: auf Anfrage

SANREMO

Abbildung	LF Art. Nr.	Beschreibung
15	1313102	FÜSSCHEN ø 50 mm M10 H=55÷69 mm
17	1527048	AUSLAUFSCHALE
18	3449466	SCHLAUCHSCHELLE 16-27
26	1054057	DOSIERUNG ELEKTRONIK-BOX 1-2-3 GR. 230V
130	1449672	AUSLAUFSCHLAUCH ELISPIR ø 16x23 mm - 5 m

SANREMO

Passend für:

Passend für:

Abflusswannen

1527048 **AUSLAUFSCHALE**
für Kaffeemaschine (SANREMO) AMALFI - CAPRI - PISA
TORINO - VERONA - ZOE

SANREMO 10022441 SANREMO 10022441A SANREMO 10022474

Ablaufschläuche

1449672 **AUSLAUFSCHLAUCH ELISPIR ø 16x23 mm - 5 m**
für Lebensmittelgebrauch

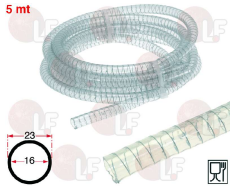

SANREMO 10852460

1449272 **AUSLAUFSCHLAUCH ELISPIR ø 16x23 mm -30 m**
für Lebensmittelgebrauch

SANREMO

Anschlußstücke

3349330 **ANSCHLUSS ø 1/4"A-1/8"I VERNICKELT**
für Kaffeemaschine (SANREMO) AMALFI - CAPRI - PISA
VERONA

SANREMO 10852901

3349329 **ANSCHLUSS ø 1/4"A-3/8"I VERNICKELT**
für Kaffeemaschine (SANREMO) AMALFI - CAPRI
MILANO LX - PISA - VENEZIA

SANREMO 10852672

1349227 **ANSCHLUSS L-FÖRMIG ø 1/8"M - ø 6 mm**
für Kaffeemaschine (SANREMO) AMALFI - CAPRI
MILANO LX - TORINO - VERONA - ZOE

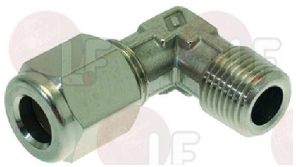

SANREMO 10852030A

5055817 **ANSCHLUSS PLASTIK ø 1/8"M - ø 5 mm**
für das Ablaufventil der Kaffeegruppe
für Kaffeemaschine (SANREMO) AMALFI - CAPRI
MILANO LX - PISA - ZOE

SANREMO 10255028A

SANREMO

Passend für:

Passend für:

1349100 **PUMPENANSCHLUß ø 3/8"KONISCH-3/8"GERADE**
3/8"KEGELF.(NPT)-3/8"GERADE
für Kaffeemaschine (CONTI) XEOS2

SANREMO

Auslaufduschen für Kaffeegruppen

1081006 **DUSCHE ø 51,5 mm**
für Kaffeemaschine (ASTORIA CMA) ARGENTA
für Kaffeemaschine (CARIMALI) ETABETAV2
E9ESPRESSO - KIKKO - PRATICA - TEMASTYLE
für Kaffeemaschine (CIMBALI) M21 - M24 - M39
für Kaffeemaschine (FAEMA) COMPACT - DUE - DUEA
EXPRESS - E61 - E91 - E92
für Kaffeemaschine (SANREMO) VENEZIA

SANREMO 10052170

1081116 **DUSCHE ø 60 mm**
für Kaffeemaschine (SANREMO) AMALFI - CAPRI
MILANO LX - PISA - TORINO - TREVISO
TREVISO LX - VERONA - ZOE
für Kaffeemaschine (VIBIEMME) CHIMAERA - CUBO
DOMOBAR - DOMOBARJUNIOR - DOMOBARSUPER
DOSAPLUS - EVOLUTION - KOMETA - LOLLO
MERCURY - MINIMAX - REPLICA - REVOLUTION
SILVER

SANREMO 10052120

1460200 **FEINMECHANISCHE DUSCHE ø 51,5 mm**
Mittelloch 5 mm - 98 Löcher ø 3 mm
Stahl Aisi 301 - lebensmitteltauglichzertifiziert
integrierte Membran 200 µM
für Kaffeemaschine (ASTORIA CMA)
für Kaffeemaschine (BEZZERA)
für Kaffeemaschine (CARIMALI)
für Kaffeemaschine (CIMBALI)
für Kaffeemaschine (SANREMO)
für Kaffeemaschine (WEGA)

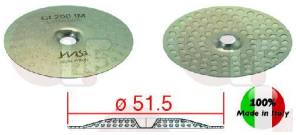

SANREMO

1460205 **FEINMECHANISCHE DUSCHE ø 51,5 mm**
Mittelloch 5 mm - 119 Löcher ø 2 mm
Stahl AISI 304 - lebensmitteltauglichzertifiziert
gewebte Membran 35 µM
für Kaffeemaschine (ASTORIA CMA)
für Kaffeemaschine (BEZZERA)
für Kaffeemaschine (CARIMALI)
für Kaffeemaschine (CIMBALI)
für Kaffeemaschine (SANREMO)
für Kaffeemaschine (WEGA)

SANREMO

SANREMO

Passend für:

1460201 **FEINMECHANISCHE DUSCHE ø 60 mm**

98 Löcher ø 3 mm
Stahl Aisi 304 - lebensmitteltauglichzertifiziert
integrierte Membran 200 µM
für GRUPPEN E61
für Kaffeemaschine (ASCASO)
für Kaffeemaschine (BEZZERA)
für Kaffeemaschine (BFC)
für Kaffeemaschine (BIANCHI)
für Kaffeemaschine (BRASILIA)
für Kaffeemaschine (CASADIO)
für Kaffeemaschine (ECM)
für Kaffeemaschine (EXPOBAR)
für Kaffeemaschine (FAEMA)
für Kaffeemaschine (FIORENZATO C.S.)
für Kaffeemaschine (GRIMAC)

SANREMO

Passend für:

1460206 **FEINMECHANISCHE DUSCHE ø 60 mm**

120 Löcher ø 2,5 mm
Stahl Aisi 304 - lebensmitteltauglichzertifiziert
gewebte Membran 35 µM
für GRUPPEN E61
für Kaffeemaschine (ASCASO)
für Kaffeemaschine (BEZZERA)
für Kaffeemaschine (BFC)
für Kaffeemaschine (BIANCHI)
für Kaffeemaschine (BRASILIA)
für Kaffeemaschine (CASADIO)
für Kaffeemaschine (ECM)
für Kaffeemaschine (EXPOBAR)
für Kaffeemaschine (FAEMA)
für Kaffeemaschine (FIORENZATO C.S.)
für Kaffeemaschine (GRIMAC)

SANREMO

Auslaufdüse für Kaffee

1022501 **AUSLAUF 1-WEG ø 3/8"**

für Kaffeemaschine (ASTORIA CMA) DIVINA
für Kaffeemaschine (AZKOYEN) AZ04 - VIENNA
für Kaffeemaschine (BEZZERA) ELLISSE
für Kaffeemaschine (BRASILIA) CENTURY - GRADISCA PORTOFINO
für Kaffeemaschine (CIMBALI) M27 - M30
für Kaffeemaschine (CONTI)
seit 1/11/03
TWIN STAR2
für Kaffeemaschine (FAEMA) COMPACT - DUE - DUEA EXPRESS - E61 - E64 - E66 - E91 - P4 - P6
für Kaffeemaschine (GAGGIA) D90 - E90
für Kaffeemaschine (NUOVA SIMONELLI) MACCUP
für Kaffeemaschine (PAVONI) BAR - BART - PUB
für Kaffeemaschine (RANCILIO) EPOCA

SANREMO 10052080

1022503 **AUSLAUF 1-WEG GERADE ø 3/8"**

für Kaffeemaschine (BEZZERA) ELLISSE
für Kaffeemaschine (BRASILIA) CENTURY - GRADISCA PORTOFINO
für Kaffeemaschine (CIMBALI) M27 - M30
für Kaffeemaschine (CONTI) CLUB - TWIN STAR2 XEOS2
für Kaffeemaschine (ESSIKA) SK2 - SSK2
für Kaffeemaschine (FAEMA) COMPACT - DUE - EXPRESS E61 - E64 - E66 - E91 - P4 - P6
für Kaffeemaschine (GAGGIA) D90 - E90
für Kaffeemaschine (NUOVA SIMONELLI) MACCUP
für Kaffeemaschine (RANCILIO) EPOCA
für Kaffeemaschine (SAN MARCO) EUROPA95 - NS85
für Kaffeemaschine (VFA EXPRES) ELITE - MAGESTIC SPLENDOR

SANREMO

1022504 **AUSLAUF 1-WEG GESCHLOSSEN ø 3/8"**

SANREMO

1022523 **AUSLAUF 2-WEGE KURZ EINSTELLBAR ø 3/8"**

für Kaffeemaschine (FAEMA) COMPACT - DUE - EXPRESS E61 - E64 - E66 - E91 - P4 - P6

SANREMO

SANREMO

Passend für:

1022521 AUSLAUF 2-WEGE LANG ø 3/8"

SANREMO

Passend für:

1022522 AUSLAUF 2-WEGE LANG EINSTELLBAR ø 3/8"

für Kaffeemaschine (BEZZERA) ELLISSE
für Kaffeemaschine (BRASILIA) CENTURY - GRADISCA PORTOFINO

SANREMO

1022551 AUSLAUF 3-WEGE ø 3/8"

für Kaffeemaschine (RENEKA) LC - VIVA - VIVAS XLPALLAS

SANREMO

1022550 AUSLAUFDÜSE 1-WEG ø 3/8"

für Kaffeemaschine (SANREMO) AMALFI - CAPRI MILANO LX - VENEZIA

SANREMO 10052078

1022502 AUSLAUFDÜSE 2-WEGE ø 3/8"

für Kaffeemaschine (ASTORIA CMA) DIVINA
für Kaffeemaschine (AZKOYEN) AZ04 - VIENNA
für Kaffeemaschine (BEZZERA) ELLISSE
für Kaffeemaschine (BRASILIA) CENTURY - GRADISCA PORTOFINO
für Kaffeemaschine (CIMBALI) M27 - M30
für Kaffeemaschine (CONTI)
für Kaffeemaschine (ESSIKA)
für Kaffeemaschine (FAEMA) COMPACT - DUE - EXPRESS E61 - E64 - E66 - E91 - P4 - P6
für Kaffeemaschine (GAGGIA) D90 - E90
für Kaffeemaschine (NUOVA SIMONELLI) MACCUP
für Kaffeemaschine (PAVONI) BAR - BART - PUB
für Kaffeemaschine (RANCILIO) EPOCA
für Kaffeemaschine (SAN MARCO) EUROPA95 - NS85

SANREMO 10052090

1022524 AUSLAUFDÜSE 2-WEGE ø 3/8"

für Kaffeemaschine (BEZZERA) ELLISSE
für Kaffeemaschine (BRASILIA) LADY
für Kaffeemaschine (SANREMO) AMALFI - CAPRI MILANO LX - VENEZIA

SANREMO 10052088

5031337 DÜSE 1 TASSE GERADE ø 3/8" KURZ

SANREMO

Dampfhähne und Zubehör fur Kaffeemasch.

1186988 **BUCHSE FÜR DAMPFROHRGELENK**

Aussen-ø 12/8,5 mm - Innen-ø 7 mm
Dicke 6/3 mm
für Kaffeemaschine (SANREMO) AMALFI - CAPRI
MILANO LX - PISA - TORINO - VENEZIA - VERONA
ZOE

SANREMO 10402054

1186244 **BUCHSE FÜR FEDER**

für Kaffeemaschine (FAEMA) COMPACT - DUEA
EXPRESS - SPECIAL
für Kaffeemaschine (SANREMO) AMALFI - CAPRI
MILANO - MILANO LX - PISA - TORINO - VENEZIA
VERONA - ZOE

SANREMO 10402015

1348056 **WASSER/DAMPFHAHN**

für Kaffeemaschine (BFC) CLASSICA - LIRA - MONZA
für Kaffeemaschine (ECM) MICHELANGELO - RAFFAELLO
für Kaffeemaschine (ROYAL)
für Kaffeemaschine (SAB ITALIA) JOLLY
für Kaffeemaschine (SANREMO) AMALFI - CAPRI
MILANO - MILANO LX - PISA - TORINO - VENEZIA
VERONA - ZOE

SANREMO 10402051 SANREMO 10402120A SANREMO 10402120B

Dichtungen

1186442 **BLINDDICHTUNG ø 12x5,8 mm SILIKON**

für Kaffeemaschine (CARIMALI) ETABETA
für Kaffeemaschine (SANREMO) AMALFI - CAPRI
MILANO LX - PISA - TORINO - VENEZIA - VERONA
ZOE

SANREMO 10505558

1186232 **DICHTUNG FLACH KUPFER ø 19x13,5x1,5 mm**

für Kaffeemaschine (SANREMO) AMALFI - CAPRI
MILANO LX - PISA - TORINO - TREVISO
TREVISO LX - VENEZIA - VERONA - ZOE

SANREMO 10852180

1186620 **FLACHDICHTUNG AUS KUPFER ø 22x17x1,5 mm**

für Kaffeemaschine (SANREMO) AMALFI - CAPRI
MILANO LX - PISA - TORINO - VENEZIA - VERONA
ZOE

SANREMO 10505561

1186404 **FLACHDICHTUNG AUS PTFE ø 18x13x2 mm**

für Kaffeemaschine (SANREMO) MILANO LX - PISA
TORINO - VENEZIA - VERONA

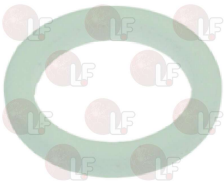

SANREMO 10505550A

SANREMO

Passend für:

1186594 **FLACHDICHTUNG AUS PTFE ø 20x17x2 mm**
für Kaffeemaschine (SANREMO) AMALFI - CAPRI - PISA
VENEZIA - ZOE

SANREMO 10052143

Passend für:

1186314 **FLACHDICHTUNG AUS PTFE ø 22x17x2 mm**
für Kaffeemaschine (AZKOYEN) AZ04 - BRAVO - VIENNA
für Kaffeemaschine (SANREMO) MILANO LX - TORINO
VERONA
für Kaffeemaschine (VIBIEMME) CHIMAERA - EVOLUTION
LOLLO - REPLICA - REVOLUTION

SANREMO 10502105A

1186328 **FLACHDICHTUNG AUS PTFE ø 35x30x2 mm**
für Kaffeemaschine (BRASILIA) GRADISCA
für Kaffeemaschine (SANREMO) MILANO LX - TORINO
VERONA
für Kaffeemaschine (VIBIEMME) CHIMAERA - CUBO
DOMOBAR - DOMOBARJUNIOR - DOMOBARSUPER
DOSAPLUS - EVOLUTION - KOMETA - LOLLO
MERCURY - MINIMAX - REPLICA - REVOLUTION
SILVER

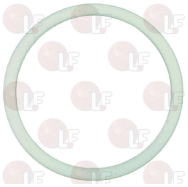

SANREMO 10502090A

1186179 **FLACHDICHTUNG AUS PTFE ø 57x42x3 mm**
für Heizkörper
für Kaffeemaschine (SANREMO) AMALFI - CAPRI
MILANO LX - PISA - TORINO - VENEZIA - VERONA
ZOE

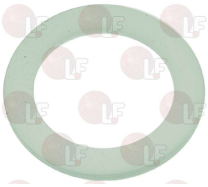

SANREMO 10502020

Dichtungen für Kaffeegruppe

1186508 **GRUPPENDICHTUNG 77x73x2 mm**
aus Teflon
für Kaffeemaschine (VIBIEMME) CHIMAERA - CUBO
DOMOBARJUNIOR - DOMOBARSUPER - DOSAPLUS
MERCURY - REPLICA - REVOLUTION

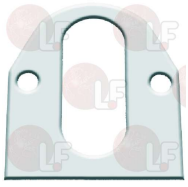

SANREMO

1186384 **GRUPPENDICHTUNG 80x70x2 mm**
aus Papier
für Kaffeemaschine (BRASILIA) GRADISCA
für Kaffeemaschine (PAVONI) BART
für Kaffeemaschine (SANREMO) MILANO LX - TORINO
TREVISO - TREVISO LX - VERONA
für Kaffeemaschine (VIBIEMME) CHIMAERA - CUBO
DOMOBARJUNIOR - DOMOBARSUPER - DOSAPLUS
MERCURY - REPLICA - REVOLUTION

SANREMO 10502130

SANREMO

Passend für:

Passend für:

Dichtungen für Siebträger

1786051 **SIEBTRÄGERDICHTUNG ø 72x58x8 mm**
mit 4 Aussenschlitzen
für Kaffeemaschine (SANREMO) CAPRI - MONTECARLO
VENEZIA

SANREMO 10502038

1186722 **SIEBTRÄGERDICHTUNG ø 73x57x8 mm**
für Kaffeemaschine (CONTI) TWIN STAR2
für Kaffeemaschine (ESSIKA) SSK2
für Kaffeemaschine (FAEMA) COMPACT - DUE - EXPRESS
E61 - E64 - E66 - E91 - P4 - P6
für Kaffeemaschine (SANREMO) AMALFI - CAPRI
MILANO LX - PISA - TORINO - TREVISO
TREVISO LX - VERONA - ZOE
für Kaffeemaschine (VFA EXPRES) ELITE - MAGESTIC
SPLENDOR
für Kaffeemaschine (VIBIEMME) CHIMAERA - CUBO
DOMOBAR - DOMOBARJUNIOR - DOMOBARSUPER
DOSAPLUS - EVOLUTION - KOMETA - LOLLO
MERCURY - MINIMAX - REPLICA - REVOLUTION
SILVER
für Kaffeemaschine (WEGA) MINI

SANREMO 10502110

1786052 **SIEBTRÄGERDICHTUNG ø 75x56x6 mm**
kegelförmig

SANREMO 10502010

Düse für Kaffeegruppen

1501561 **SPRITZDÜSE FÜR KAFFEEGR.ø 30 mm M10x1**
für Kaffeemaschine (BRASILIA) GRADISCA
für Kaffeemaschine (FAEMA) E61
für Kaffeemaschine (PAVONI) BART
für Kaffeemaschine (SANREMO) AMALFI - CAPRI
MILANO LX - PISA - TORINO - TREVISO
TREVISO LX - VERONA - ZOE
für Kaffeemaschine (VFA EXPRES) ELITE - MAGESTIC
SPLENDOR
für Kaffeemaschine (VIBIEMME) CHIMAERA - CUBO
DOMOBAR - DOMOBARJUNIOR - DOMOBARSUPER
DOSAPLUS - MERCURY - REPLICA - REVOLUTION
für Kaffeemaschine (WEGA) MINI

SANREMO 10052141

SANREMO

Passend für:

Passend für:

Düsen

1501541 **DÜSE M6x1 LOCH ø 0,8 mm**
für Auslaufgruppe
für Kaffeemaschine (SANREMO) AMALFI - CAPRI
MILANO LX - PISA - TORINO - VENEZIA - VERONA
ZOE

SANREMO 10052135

Elektronik-Boxen

1054057 **DOSIERUNG ELEKTRONIK-BOX 1-2-3 GR. 230V**
für Kaffeemaschine (SANREMO) AMALFI - CAPRI
MILANO LX - TORINO - ZOE

SANREMO 10112071A SANREMO 10112072A SANREMO 10112072B
SANREMO 10112072C SANREMO 10112072E

Federn

1250002 **FILTERHALTERUNGSFEDER ø 1,20 mm EDELSTA**

SANREMO 10052050

1250415 **ACHSENFEDER ø 10x32 mm**
für Kaffeemaschine (SANREMO) AMALFI - CAPRI
MILANO LX - PISA - TORINO - VENEZIA - VERONA
ZOE
für Kaffeemaschine (VIBIEMME) EVOLUTION - KOMETA
MINIMAX - REVOLUTION - SILVER

SANREMO 10402014

1250019 **FEDER ø 12x16,5 mm**
für Kaffeemaschine (SANREMO) AMALFI - CAPRI
MILANO LX - PISA - TORINO - VENEZIA - VERONA
ZOE

SANREMO 10402043

1250333 **FEDER FÜR FILTERSPERRE ø 1,3 mm EDELST.**

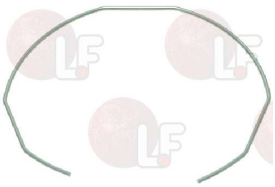

SANREMO 10052055

SANREMO

Passend für:

Passend für:

1250101 **FILTERHALTERUNGSFEDER ø 1,10 mm EDELST.**

SANREMO 10052050

Filter

1160517 **WASSERFILTER ø 8,5x22 mm**
für Kaffeemaschine (AZKOYEN) AZ04 - BRAVO - VIENNA
für Kaffeemaschine (SANREMO) AMALFI - CAPRI
MILANO LX - PISA - TORINO - VENEZIA - VERONA
ZOE

SANREMO 10052136

1160087 **WASSERFILTER EDELSTAHL ø 15 mm**
für Kaffeemaschine (SANREMO) AMALFI - CAPRI - PISA

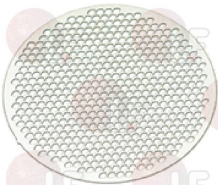

SANREMO 10052139A

Gerätefüße

1313102 **FÜSSCHEN ø 50 mm M10 H=55÷69 mm**
für Kaffeemaschine (BIANCHI) LUCIA - SARA
für Kaffeemaschine (SANREMO) CAPRI - PISA - VERONA
ZOE

SANREMO 10352065

Heizkörper

5056509 **HEIZKÖRPER 1950W 380/400V**
Eintauchtiefe 175 mm - Anschluss 6-polig
mit Hülse für Fühler - Gewinde ø 1"1/4
für 1-gruppige Maschine
für Kaffeemaschine (SANREMO) CAPRI - MILANO LX
VENEZIA - ZOE

SANREMO 10455050

3186010 **FLACHDICHTUNG ASBESTFREI ø 54x42x2 mm**
für Kaffeemaschine (PAVONI) BART

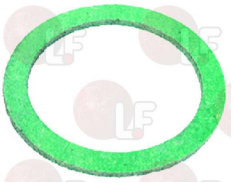

SANREMO

Passend für:

1186179 **FLACHDICHTUNG AUS PTFE ø 57x42x3 mm**
für Heizkörper
für Kaffeemaschine (SANREMO) AMALFI - CAPRI
MILANO LX - PISA - TORINO - VENEZIA - VERONA
ZOE

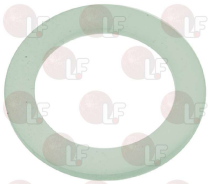

SANREMO 10502020

Passend für:

1186633 **FLACHDICHTUNG CARBO ø 53x42x3 mm**
aus Universal Carbo
für Heizkörper
für Kaffeemaschine (GAGGIA) D90 - E90

5019887 **HEIZKÖRPER 2400W 380/400V**
Eintauchtiefe 170 mm - Anschluss 6-polig
mit Hülse für Fühler - Gewinde ø 1"1/4
für 1-gruppige Maschine
für Kaffeemaschine (SANREMO) CAPRI - ZOE

SANREMO 10452010 SANREMO 10455060

3186010 **FLACHDICHTUNG ASBESTFREI ø 54x42x2 mm**
für Kaffeemaschine (PAVONI) BART

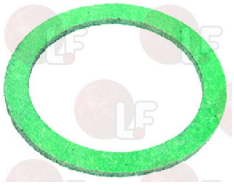

1186179 **FLACHDICHTUNG AUS PTFE ø 57x42x3 mm**
für Heizkörper
für Kaffeemaschine (SANREMO) AMALFI - CAPRI
MILANO LX - PISA - TORINO - VENEZIA - VERONA
ZOE

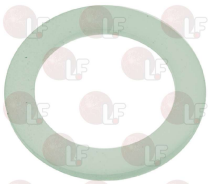

SANREMO 10502020

1186633 **FLACHDICHTUNG CARBO ø 53x42x3 mm**
aus Universal Carbo
für Heizkörper
für Kaffeemaschine (GAGGIA) D90 - E90

5021939 **HEIZKÖRPER 2700W 380/400V**
Eintauchtiefe 325 mm - Anschluss 6-polig
mit Hülse für Fühler - Gewinde ø 1"1/4
für 2-gruppige Maschine
für Kaffeemaschine (SANREMO) AMALFI - CAPRI
MILANO LX - PISA - TORINO - VENEZIA - VERONA
ZOE

SANREMO 10455052

3186010 **FLACHDICHTUNG ASBESTFREI ø 54x42x2 mm**
für Kaffeemaschine (PAVONI) BART

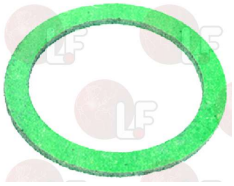

SANREMO

Passend für:

1186179 **FLACHDICHTUNG AUS PTFE ø 57x42x3 mm**
für Heizkörper
für Kaffeemaschine (SANREMO) AMALFI - CAPRI
MILANO LX - PISA - TORINO - VENEZIA - VERONA
ZOE

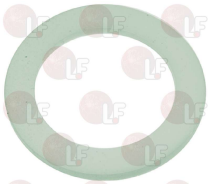

SANREMO 10502020

Passend für:

1186633 **FLACHDICHTUNG CARBO ø 53x42x3 mm**
aus Universal Carbo
für Heizkörper
für Kaffeemaschine (GAGGIA) D90 - E90

1455065 **HEIZKÖRPER 4500W 380V**
Eintauchtiefe 325 mm - 6 Pole
mit Hülse für Wulst - Anschluss ø 1"1/4
für Kaffeemaschinen 2 Gruppen
für Kaffeemaschine (SANREMO) AMALFI - CAPRI
MILANO LX - PISA - TORINO - VENEZIA - VERONA
ZOE

SANREMO 10455080

3186010 **FLACHDICHTUNG ASBESTFREI ø 54x42x2 mm**
für Kaffeemaschine (PAVONI) BART

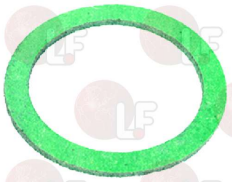

1186179 **FLACHDICHTUNG AUS PTFE ø 57x42x3 mm**
für Heizkörper
für Kaffeemaschine (SANREMO) AMALFI - CAPRI
MILANO LX - PISA - TORINO - VENEZIA - VERONA
ZOE

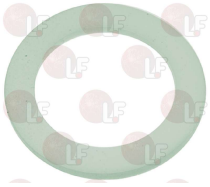

SANREMO 10502020

1186633 **FLACHDICHTUNG CARBO ø 53x42x3 mm**
aus Universal Carbo
für Heizkörper
für Kaffeemaschine (GAGGIA) D90 - E90

1455066 **HEIZKÖRPER 5100W 380V**
Eintauchtiefe 460 mm - 6 Pole
mit Hülse für Wulst - Anschluss ø 1"1/4
für Kaffeemaschinen 3 Gruppen
für Kaffeemaschine (SANREMO) MILANO LX - PISA
TORINO - VENEZIA - VERONA - ZOE

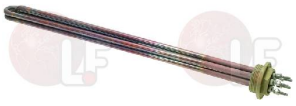

SANREMO 10455054

3186010 **FLACHDICHTUNG ASBESTFREI ø 54x42x2 mm**
für Kaffeemaschine (PAVONI) BART

SANREMO

Passend für:

1186179 **FLACHDICHTUNG AUS PTFE ø 57x42x3 mm**
für Heizkörper
für Kaffeemaschine (SANREMO) AMALFI - CAPRI
MILANO LX - PISA - TORINO - VENEZIA - VERONA
ZOE

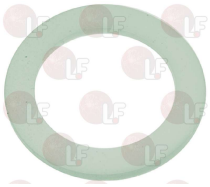

SANREMO 10502020

Passend für:

1186633 **FLACHDICHTUNG CARBO ø 53x42x3 mm**
aus Universal Carbo
für Heizkörper
für Kaffeemaschine (GAGGIA) D90 - E90

Kaffeegruppen

1027116 **KOLLEKTOR VERCHROMT OBEN**
für Kaffeemaschine (FAEMA) E61
für Kaffeemaschine (SANREMO) MILANO LX - TORINO
VERONA

SANREMO 10052133A

1439011 **SCHRAUBVERSCHLUSS CHROMIERT SEITLICH**
für Kaffeemaschine (SANREMO) MILANO LX - TORINO
VERONA

SANREMO 10052132A

Kaffeesiebe

1160339 **BLINDFILTER**
für Kaffeemaschine (ASTORIA CMA) DIVINA
für Kaffeemaschine (AZKOYEN) AZ04 - VIENNA
für Kaffeemaschine (BEZZERA) ELLISSE
für Kaffeemaschine (BRASILIA) CENTURY - GRADISCA
PORTOFINO
für Kaffeemaschine (CIMBALI) M27 - M30
für Kaffeemaschine (CONTI)
für Kaffeemaschine (FAEMA) COMPACT - DUE - EXPRESS
E61 - E64 - E66 - E91 - P4 - P6
für Kaffeemaschine (GAGGIA) D90 - E90
für Kaffeemaschine (NUOVA SIMONELLI) MACCUP
für Kaffeemaschine (PAVONI) BAR - BART - PUB
für Kaffeemaschine (RANCILIO) EPOCA
für Kaffeemaschine (SANREMO) AMALFI - CAPRI
MILANO LX - PISA - TORINO - TREVISO

SANREMO 10052220

1460100 **FEINMECHANISCHER FILTER 1 TASSE 6/8 g**
Rundlöcher mit kegelförmigem Querschnitt
Stahl Aisi 304 - lebensmitteltauglichzertifiziert
passender Presser ø 58 mm
für KAFFEMASCHINEN ASTORIA-CASADIO-CONTI-ELEKTRA
FRACINO-KEESVANDERWESTEN-MAGISTER-MARZOCCO
N.SIMONELLI-PAVONI-PROMAC-RANCILIO-SLAYER-SYNESSO
VICTORIA ARDUINO
für GRUPPEN E61 ASCASO-BEZZERA-BFC-BIANCHI
BRASILIA-DID-ECM-EXPOBAR-FAEMA-FIORENZATO-GRIMAC
IBERITAL-LANUOVAERA-LASCALA-ORCHESTRALE
QUALITYESPRESSO-ROCKET-ROYAL-SABITALIA-SANREMO-VFA
VIBIEMME-WEGA

SANREMO

SANREMO

Passend für:

1460101 **FEINMECHANISCHER FILTER 1 TASSE 7/9 g**

Rundlöcher mit kegelförmigem Querschnitt
Stahl AISI 304 - lebensmitteltauglichzertifiziert
passender Presser ø 58 mm
für Kaffeemaschinen ASTORIA-CASADIO-CONTI-ELEKTRA
FRACINO-KEESVANDERWESTEN-MAGISTER-MARZOCCO
N.SIMONELLI-PAVONI-PROMAC-RANCILIO-SLAYER-SYNESSO
VICTORIAARDUINO
für GRUPPEN E61 ASCASO-BEZZERA-BFC-BIANCHI
BRASILIA-DID-ECM-EXPOBAR-FAEMA-FIORENZATO-GRIMAC
IBERITAL-LANUOVAERA-LASCALA-L'ORCHESTRALE
QUALITYESPRESSO-ROCKET-ROYAL-SABITALIA-SANREMO-VFA
VIBIEMME-WEGA

SANREMO

Passend für:

1460102 **FEINMECHANISCHER FILTER 2 TASSEN 12/18 g**

Rundlöcher mit kegelförmigem Querschnitt
Stahl AISI 304 - lebensmitteltauglichzertifiziert
passender Presser ø 58 mm
für Kaffeemaschinen ASTORIA-CASADIO-CONTI-ELEKTRA
FRACINO-KEESVANDERWESTEN-MAGISTER-MARZOCCO
N.SIMONELLI-PAVONI-PROMAC-RANCILIO-SLAYER-SYNESSO
VICTORIAARDUINO
für GRUPPEN E61 ASCASO-BEZZERA-BFC-BIANCHI
BRASILIA-DID-ECM-EXPOBAR-FAEMA-FIORENZATO-GRIMAC
IBERITAL-LANUOVAERA-LASCALA-L'ORCHESTRALE
QUALITYESPRESSO-ROCKET-ROYAL-SABITALIA-SANREMO-VFA
VIBIEMME-WEGA

SANREMO

1460103 **FEINMECHANISCHER FILTER 2 TASSEN 14/20 g**

Rundlöcher mit kegelförmigem Querschnitt
Stahl AISI 304 - lebensmitteltauglichzertifiziert
passender Presser ø 58 mm
für Kaffeemaschinen ASTORIA-CASADIO-CONTI-ELEKTRA
FRACINO-KEESVANDERWESTEN-MAGISTER-MARZOCCO
N.SIMONELLI-PAVONI-PROMAC-RANCILIO-SLAYER-SYNESSO
VICTORIAARDUINO
für GRUPPEN E61 ASCASO-BEZZERA-BFC-BIANCHI
BRASILIA-DID-ECM-EXPOBAR-FAEMA-FIORENZATO-GRIMAC
IBERITAL-LANUOVAERA-LASCALA-L'ORCHESTRALE
QUALITYESPRESSO-ROCKET-ROYAL-SABITALIA-SANREMO-VFA
VIBIEMME-WEGA

SANREMO

1460104 **FEINMECHANISCHER FILTER 2 TASSEN 18/22 g**

Rundlöcher mit kegelförmigem Querschnitt
Stahl AISI 304 - lebensmitteltauglichzertifiziert
passender Presser ø 58 mm
für Kaffeemaschinen ASTORIA-CASADIO-CONTI-ELEKTRA
FRACINO-KEESVANDERWESTEN-MAGISTER-MARZOCCO
N.SIMONELLI-PAVONI-PROMAC-RANCILIO-SLAYER-SYNESSO
VICTORIAARDUINO
für GRUPPEN E61 ASCASO-BEZZERA-BFC-BIANCHI
BRASILIA-DID-ECM-EXPOBAR-FAEMA-FIORENZATO-GRIMAC
IBERITAL-LANUOVAERA-LASCALA-L'ORCHESTRALE
QUALITYESPRESSO-ROCKET-ROYAL-SABITALIA-SANREMO-VFA
VIBIEMME-WEGA

SANREMO

1160600 **FILTER MIT ADAPTER FÜR KAPSELN EP**

passend zum Siebträger ohne bestimmten Boden
für die gleiche Marke der Maschine
als lebensmittelecht zugelassen
für GRUPPEN TYP E61
für Kaffeemaschine (ASTORIA CMA)
für Kaffeemaschine (BEZZERA)
für Kaffeemaschine (BRASILIA)
für Kaffeemaschine (EXPOBAR)
für Kaffeemaschine (FAEMA)
für Kaffeemaschine (GRIMAC)
für Kaffeemaschine (MARZOCCO)
für Kaffeemaschine (SAB ITALIA)
für Kaffeemaschine (SANREMO)
für Kaffeemaschine (SCALA)
für Kaffeemaschine (VIBIEMME)

SANREMO

1165181 **BODENLOS SIEBTRÄGER BEZZERA**

Flügel 5,5 mm

SANREMO

Passend für:

1165035 BODENLOS SIEBTRÄGER BRASILIA
Flügel 5,5 mm

1165186 BODENLOS SIEBTRÄGER MARZOCCO
Flügel 6,3 mm

1165189 BODENLOS SIEBTRÄGER WEGA
Flügel 6,4 mm

Passend für:

1165183 BODENLOS SIEBTRÄGER FAEMA
Flügel 7,2 mm

1165188 BODENLOS SIEBTRÄGER VIBIEMME
Flügel 6,2 mm

1160257 FILTER 1 TASSE 6 gr
für Kaffeemaschine (CIMBALI) M39 - M39GT
für Kaffeemaschine (SANREMO) TORINO - VERONA

SANREMO 10052076

1160281 FILTER 1 TASSE 7 g PREISGÜNSTIG

SANREMO

1160251 KAFFEESIEB 1 TASSE 6 g
für Kaffeemaschine (AZKOYEN) AZ04 - VIENNA
für Kaffeemaschine (BEZZERA) ELLISSE
für Kaffeemaschine (BRASILIA) CENTURY - GRADISCA PORTOFINO
für Kaffeemaschine (CONTI) CLUB - XEOS2
für Kaffeemaschine (ESSIKA) SK2 - SSK2
für Kaffeemaschine (FAEMA) COMPACT - DUE - EXPRESS E61 - E64 - E66 - E91 - P4 - P6
für Kaffeemaschine (GAGGIA) CAREZZA - CLASSIC DECO - EVOLUTION - GD - GE - LCD - XD - XE
für Kaffeemaschine (RANCILIO) EPOCA
für Kaffeemaschine (RENEKA) LC - VIVA - VIVAS XLPALLAS
für Kaffeemaschine (SANREMO) AMALFI - CAPRI MILANO LX - PISA - TREVISO - TREVISO LX

SANREMO 10052100

1160335 KAFFEESIEB 1 TASSE 7 g
für Kaffeemaschine (ASTORIA CMA) DIVINA
für Kaffeemaschine (AZKOYEN) AZ04 - VIENNA
für Kaffeemaschine (BEZZERA) ELLISSE
für Kaffeemaschine (BRASILIA) CENTURY - GRADISCA PORTOFINO
für Kaffeemaschine (FAEMA) COMPACT - DUE - EXPRESS E61 - E64 - E66 - E91 - P4 - P6
für Kaffeemaschine (RENEKA) LC - VIVA - VIVAS XLPALLAS
für Kaffeemaschine (VFA EXPRES) ELITE - MAGESTIC SPLENDOR
für Kaffeemaschine (VIBIEMME) CHIMAERA - CUBO DOMOBAR - DOMOBARJUNIOR - DOMOBARSUPER DOSAPLUS - EVOLUTION - KOMETA - LOLLO MERCURY - MINIMAX - REPLICA - REVOLUTION

SANREMO

SANREMO

Passend für:

1160252 KAFFEESIEB 2 TASSEN 12 g

für Kaffeemaschine (AZKOYEN) AZ04 - VIENNA
für Kaffeemaschine (BEZZERA) ELLISSE
für Kaffeemaschine (BRASILIA) CENTURY - GRADISCA PORTOFINO
für Kaffeemaschine (FAEMA) COMPACT - DUE - EXPRESS E61 - E64 - E66 - E91 - P4 - P6
für Kaffeemaschine (GAGGIA) DECO - D90 - E90 - GD GE - LCD - TS - XD - XE
für Kaffeemaschine (RANCILIO) EPOCA
für Kaffeemaschine (SANREMO) AMALFI - CAPRI MILANO LX - PISA - TORINO - TREVISO TREVISO LX - VENEZIA - VERONA - ZOE
für Kaffeemaschine (VFA EXPRES) ELITE - MAGESTIC SPLENDOR
für Kaffeemaschine (VIBIEMME) CHIMAERA - CUBO

SANREMO 10052110

Passend für:

1160337 KAFFEESIEB 2 TASSEN 14 g

für Kaffeemaschine (ASTORIA CMA) DIVINA
für Kaffeemaschine (AZKOYEN) AZ04 - VIENNA
für Kaffeemaschine (BEZZERA) ELLISSE
für Kaffeemaschine (BRASILIA) CENTURY - GRADISCA LADY - PORTOFINO
für Kaffeemaschine (CONTI) CLUB - TWIN STAR2 XEOS2
für Kaffeemaschine (ESSIKA) SK2 - SSK2
für Kaffeemaschine (FAEMA) COMPACT - DUE - EXPRESS E61 - E64 - E66 - E91 - P4 - P6
für Kaffeemaschine (RANCILIO) EPOCA
für Kaffeemaschine (RENEKA) LC - VIVA - VIVAS XLPALLAS
für Kaffeemaschine (VFA EXPRES) ELITE - MAGESTIC SPLENDOR

SANREMO

1160282 KAFFEESIEB 2 TASSEN 14 g PREISGÜNSTIG

SANREMO

Kleinteile (Schrauben,Mutter,Scheiben)

3389013 SPLINT AUS INOX ø 2x12 mm UNI 1336

für GESCHIRRSPÜLER AC
für RIMINI ELE26
für Kaffeemaschine (SANREMO) AMALFI - CAPRI MILANO LX - PISA - TORINO - VERONA - ZOE

SANREMO 10806370B

1184009 STIFTSCHRAUBE M8x25 mm EDELSTAHL

für Kaffeemaschine (SANREMO) MILANO LX - TORINO TREVISO - TREVISO LX - VERONA

SANREMO 10052134

1528059 VERZINKTE SCHEIBE ø 18x6,5x1,5 mm

SANREMO 10402040

SANREMO

Passend für:

Passend für:

Knebel

1241184 **DREHKNOPF DAMPF-/WASSERHAHN**
für Kaffeemaschine (SANREMO) AMALFI - CAPRI
MILANO LX - PISA - VENEZIA

SANREMO 10402074

1241185 **WASSEREINSATZ FÜR DREHKNOPF**
für Kaffeemaschine (SANREMO) AMALFI - CAPRI - PISA

SANREMO 10351115

1241186 **WASSEREINSATZ FÜR DREHKNOPF**
für Kaffeemaschine (SANREMO) AMALFI - CAPRI
MILANO LX - PISA

SANREMO 10351114

Knebel für Siebträger

5054506 **DREHKNOPF FILTERTRÄGER M10 ROT GLÄNZEND**

SANREMO

5051102 **DREHKNOPF FILTERTRÄGER M12 WEISS**

SANREMO

5054505 **GRIFF FÜR SIEBTRÄGER ROT M12**

SANREMO

5051751 **HANDGRIFF F/SIEBTRÄGER M10 WEIß**

SANREMO

1241502 **SIEBTRÄGERGRIFF M10**

SANREMO

1141004 **SIEBTRÄGERGRIFF M10 HOLZ**

SANREMO

SANREMO

Passend für:

1141006 SIEBTRÄGERGRIFF M10 SOFT

SANREMO

Passend für:

1241501 SIEBTRÄGERGRIFF M12

für Kaffeemaschine (BEZZERA) ELLISSE
für Kaffeemaschine (BRASILIA) CENTURY - GRADISCA PORTOFINO
für Kaffeemaschine (PAVONI) BAR - BART
für Kaffeemaschine (SANREMO) AMALFI - CAPRI MILANO LX - VENEZIA

SANREMO 10052040

1241504 SIEBTRÄGERGRIFF M12

SANREMO

1141003 SIEBTRÄGERGRIFF M12 HOLZ

SANREMO

1241507 SIEBTRÄGERGRIFF M12 ROT

SANREMO

1141007 SIEBTRÄGERGRIFF M12 SOFT

SANREMO

Lampen

1221070 SIGNALLAMPE ORANGE 230V

ø Kopf 7 mm - ø Loch 6 mm - 120°C
für Kaffeemaschine (SANREMO) AMALFI - CAPRI MILANO LX - PISA - TORINO - VENEZIA - VERONA ZOE

SANREMO 10553021

Magnetventile

1120262 **MAGNETVENTIL PARKER 2 WEGE ø 1/8" 230V**

VE140.2IRA.5 - Anschlüsse ø 1/8"II - max. 13 bar
Dichtung aus RUBIN - Öffnung ø 2,5 mm
mit Spule ZB09 9W 220/230V 50/60Hz
Flüssigkeitstemperatur -40°C+140°C
für Kaffeemaschine (SANREMO) MILANO LX - TORINO
VERONA - ZOE

SANREMO 10303086

3120032 **SPULE PARKER ZB09 9W 220/240V50/60Hz**

Breite 34 mm - Höhe 33 mm
Tiefe 43 mm
für Kaffeemaschine (ASTORIA CMA)
für Kaffeemaschine (BEZZERA) ELLISSE
für Kaffeemaschine (BRASILIA) CENTURY - PORTOFINO
für Kaffeemaschine (CONTI) CLUB - TWIN STAR2
XEOS2
für Kaffeemaschine (ESSIKA) SK2 - SSK2
für Kaffeemaschine (FAEMA) COMPACT - DUEA
EXPRESS - E61 - E91
für Kaffeemaschine (FIORENZATO C.S.) MURANO
für Kaffeemaschine (PAVONI) BART
für Kaffeemaschine (RENEKA) LC - VIVA - VIVAS
XLPALLAS
für Kaffeemaschine (VIBIEMME)

SANREMO

5019884 **MAGNETVENTIL PARKER 2-WEGE 230V 50/60Hz**

mit Spule WB4.5 6W 220/230V 50/60Hz
175BV - max 15 bar
VITON-Dichtung - Bohrung ø 2,0 mm
Temperaturbereich -40°C+140°C
für Kaffeemaschine (SANREMO) MILANO LX - VENEZIA

SANREMO 10303080

1120362 **SPULE PARKER WB4.5 6W 220/230V 50/60Hz**

Breite 22 mm - Höhe 30,5 mm
Tiefe 32,5 mm

SANREMO

5019899 **MAGNETVENTIL PARKER 2-WEGE 230V 50/60Hz**

VE1462FV - Anschluss ø 1/8"FF - max 15 bar
VITON-Dichtung - Bohrung ø 2,5 mm
mit Spule ZB09 9W 220/230V 50/60Hz
Temperaturbereich -30°C+140°C
für Kaffeemaschine (SANREMO) AMALFI - CAPRI - PISA

SANREMO 10302020

SANREMO 10303088

3120032 **SPULE PARKER ZB09 9W 220/240V50/60Hz**

Breite 34 mm - Höhe 33 mm
Tiefe 43 mm
für Kaffeemaschine (ASTORIA CMA)
für Kaffeemaschine (BEZZERA) ELLISSE
für Kaffeemaschine (BRASILIA) CENTURY - PORTOFINO
für Kaffeemaschine (CONTI) CLUB - TWIN STAR2
XEOS2
für Kaffeemaschine (ESSIKA) SK2 - SSK2
für Kaffeemaschine (FAEMA) COMPACT - DUEA
EXPRESS - E61 - E91
für Kaffeemaschine (FIORENZATO C.S.) MURANO
für Kaffeemaschine (PAVONI) BART
für Kaffeemaschine (RENEKA) LC - VIVA - VIVAS
XLPALLAS
für Kaffeemaschine (VIBIEMME)

SANREMO

SANREMO

Passend für:

1120339 MECHANISCHER TEIL 3-WEGE PARKER

VE128IR - kegelförmiger Abfluss ø 1/8" - max 10 ba
Dichtung aus RUBIN - Loch ø 1,3 mm
Flüssigkeitstemperatur -30°C+140°C
für Kaffeemaschine (BEZZERA) ELLISSE
für Kaffeemaschine (CONTI) CLUB - TWIN STAR2 XEOS2
für Kaffeemaschine (ESSIKA) SK2 - SSK2
für Kaffeemaschine (FAEMA) COMPACT - DUEA EXPRESS - E61 - E91 - E92
für Kaffeemaschine (FIORENZATO C.S.) MURANO
für Kaffeemaschine (PAVONI) BART
für Kaffeemaschine (RENEKA) LC - VIVA - VIVAS XLPALLAS
für Kaffeemaschine (VIBIEMME) CHIMAERA - CUBO DOMOBARSUPER - DOSAPLUS - EVOLUTION - KOMETA

SANREMO

Passend für:

3120032 SPULE PARKER ZB09 9W 220/240V50/60Hz

Breite 34 mm - Höhe 33 mm
Tiefe 43 mm
für Kaffeemaschine (ASTORIA CMA)
für Kaffeemaschine (BEZZERA) ELLISSE
für Kaffeemaschine (BRASILIA) CENTURY - PORTOFINO
für Kaffeemaschine (CONTI) CLUB - TWIN STAR2 XEOS2
für Kaffeemaschine (ESSIKA) SK2 - SSK2
für Kaffeemaschine (FAEMA) COMPACT - DUEA EXPRESS - E61 - E91
für Kaffeemaschine (FIORENZATO C.S.) MURANO
für Kaffeemaschine (PAVONI) BART
für Kaffeemaschine (RENEKA) LC - VIVA - VIVAS XLPALLAS
für Kaffeemaschine (VIBIEMME)

SANREMO

1120335 3-WEGE MAGNETVENTIL PARKER 230V 50/60Hz

VE128IR - Abflauf kegelformig ø 1/8" - max 10 bar
Dichtung aus RUBIN - Loch ø 1,3 mm
mit Spule ZB09 9W 220/230V 50/60Hz
Flüssigkeitstemperatur -30°C+140°C
für Kaffeemaschine (BEZZERA) ELLISSE
für Kaffeemaschine (BRASILIA) CENTURY - PORTOFINO
für Kaffeemaschine (CONTI) CLUB - TWIN STAR2 XEOS2
für Kaffeemaschine (ESSIKA) SK2 - SSK2
für Kaffeemaschine (FAEMA) COMPACT - DUEA EXPRESS - E61 - E91 - E92
für Kaffeemaschine (FIORENZATO C.S.) MURANO
für Kaffeemaschine (RENEKA) LC - VIVA - VIVAS XLPALLAS
für Kaffeemaschine (SANREMO) AMALFI - CAPRI

SANREMO 10302066

1120339 MECHANISCHER TEIL 3-WEGE PARKER

VE128IR - kegelförmiger Abfluss ø 1/8" - max 10 ba
Dichtung aus RUBIN - Loch ø 1,3 mm
Flüssigkeitstemperatur -30°C+140°C
für Kaffeemaschine (BEZZERA) ELLISSE
für Kaffeemaschine (CONTI) CLUB - TWIN STAR2 XEOS2
für Kaffeemaschine (ESSIKA) SK2 - SSK2
für Kaffeemaschine (FAEMA) COMPACT - DUEA EXPRESS - E61 - E91 - E92
für Kaffeemaschine (FIORENZATO C.S.) MURANO
für Kaffeemaschine (PAVONI) BART
für Kaffeemaschine (RENEKA) LC - VIVA - VIVAS XLPALLAS
für Kaffeemaschine (VIBIEMME) CHIMAERA - CUBO DOMOBARSUPER - DOSAPLUS - EVOLUTION - KOMETA

SANREMO

SANREMO

Passend für:

Passend für:

3120032 **SPULE PARKER ZB09 9W 220/240V50/60Hz**
Breite 34 mm - Höhe 33 mm
Tiefe 43 mm
für Kaffeemaschine (ASTORIA CMA)
für Kaffeemaschine (BEZZERA) ELLISSE
für Kaffeemaschine (BRASILIA) CENTURY - PORTOFINO
für Kaffeemaschine (CONTI) CLUB - TWIN STAR2
XEOS2
für Kaffeemaschine (ESSIKA) SK2 - SSK2
für Kaffeemaschine (FAEMA) COMPACT - DUEA
EXPRESS - E61 - E91
für Kaffeemaschine (FIORENZATO C.S.) MURANO
für Kaffeemaschine (PAVONI) BART
für Kaffeemaschine (RENEKA) LC - VIVA - VIVAS
XLPALLAS
für Kaffeemaschine (VIBIEMME)

SANREMO

Manometer

5033187 **MANOMETER KESSEL-PUMPE**
Doppelscala 0÷3/0÷15 bar - Anschluss ø 1/8"M
Rahmen ø 80 mm Körper ø 60 mm
für Kaffeemaschine (SANREMO) AMALFI - CAPRI

SANREMO 10552021A

5056570 **MANOMETER KESSEL-PUMPE ø 60 mm**
Doppelscala 0÷3/0÷15 bar - Anschluss ø 1/8"M
Rahmen ø 85 mm - Körper ø 60/63 mm
für Kaffeemaschine (SANREMO) MILANO LX - VENEZIA

SANREMO 10552013A SANREMO 10552023A

Motoren

1240708 **MOTOR RPM M/SCHELLENANSCHLUSS 150W 230V**
Modell C010709
Leistung 150W 230V 50/60Hz
Kondensator 6 µf
für Verdrängerpumpe
für Kaffeemaschine (SANREMO) AMALFI - CAPRI
MILANO LX - PISA - TORINO - VENEZIA - VERONA
ZOE

SANREMO 10252080A

1240383 **MOTOR RPM MIT SCHELLENANSCHLUSS 165W**
Modell 11002792
Leistung 165W 230V 50/60Hz
Kondensator 10 mf
für Verdrängerpumpe
für Kaffeemaschine (SANREMO) AMALFI - MILANO LX
PISA - TORINO - VENEZIA - VERONA - ZOE

SANREMO 10252086

SANREMO

Passend für:

Passend für:

Niveauregler

1341301 **NIVEAUREGLER NRL30/1E-2C/F 230V**
230V 50/60Hz 5A
für Kaffeemaschine (BIANCHI) SARA
für Kaffeemaschine (PAVONI) BART
für Kaffeemaschine (SANREMO) CAPRI - VENEZIA

SANREMO 10112010 SANREMO 10112010A

Niveausonden

5058690 **NIVEAUSONDE ø 1/4"M-120 mm**
für Kaffeemaschine (SANREMO) CAPRI - TORINO
VENEZIA - VERONA

SANREMO 10112064

1341751 **NIVEAUSONDE ø 1/4"M-150 mm**
für Kaffeemaschine (BEZZERA) ELLISSE
für Kaffeemaschine (CIMBALI) M15 - M20 - M27 - M30
für Kaffeemaschine (EXPOBAR) EXPRESSO
MINICOMPACT-MOULIN - MINICOMPACT-1GRUPPO
MINICOMPACT-2GRUPPI - MONROC - OFFICE
für Kaffeemaschine (SAN MARCO) NS85
für Kaffeemaschine (SANREMO) AMALFI - CAPRI
MILANO LX - PISA - TORINO - VERONA - ZOE

SANREMO 10112042

OR- und ORM-dichtungen

1786297 **DICHTUNG OR R10 EPDM**
für Kaffeemaschine (SANREMO) AMALFI - MILANO LX
PISA - TORINO - VERONA - ZOE

SANREMO 10402082

1186854 **DICHTUNG OR R5 EPDM**
für Kaffeemaschine (SANREMO) AMALFI - CAPRI
MILANO - MILANO LX - PISA - TORINO - VENEZIA
VERONA - ZOE

SANREMO 10505121

1786208 **DICHTUNG OR 02062 VITON GRÜN**
für Magnetventil
für Kaffeemaschine (SANREMO) AMALFI - PISA
TORINO - VERONA - ZOE

SANREMO 10402056A

1786202 **DICHTUNG OR 03037 VITON**
für Kaffeemaschine (SANREMO) AMALFI - CAPRI
MILANO LX - PISA - TREVISO - VENEZIA

SANREMO 10502028

SANREMO

Passend für:

1186087 O-RING DICHTUNG 0152 EPDM

SANREMO 10503012

Passend für:

3186183 O-RING 0128 EPDM

für Kaffeemaschine (SANREMO) MILANO LX - TORINO VERONA

SANREMO 10502100

3243139 O-RING 02025 EPDM

für Kaffeemaschine (SANREMO) AMALFI - TORINO

SANREMO 10502041A

3160044 O-RING 03187 EPDM

für Kaffeemaschine (BEZZERA) LADY
für Kaffeemaschine (SANREMO) AMALFI - CAPRI - PISA TREVISO - TREVISO LX - VENEZIA - ZOE

SANREMO 10502070 SANREMO 10502070A

1186805 O-RING-DICHTUNG 0115 EPDM

SANREMO 10402063A

1186318 O-RING-DICHTUNG 03043 EPDM

für Kaffeemaschine (ASTORIA CMA) ARGENTA
für Kaffeemaschine (CIMBALI) M15 - M20 - M27 - M30
für Kaffeemaschine (CONTI) CLASSICA PMS HYDROMATIC - PISTOMATIC - VOLUTRONIC
für Kaffeemaschine (EXPOBAR) EXPRESSO
für Kaffeemaschine (FAEMA) COMPACT - EXPRESS SPECIAL
für Kaffeemaschine (GAGGIA) D90 - E90
für Kaffeemaschine (SANREMO) MILANO LX - PISA TORINO - VENEZIA - VERONA
für Kaffeemaschine (VIBIEMME) CUBO - DOSAPLUS MINIMAX - REPLICA
für Kaffeemaschine (WEGA) MINI

SANREMO 10705015

SANREMO

Passend für:

Passend für:

Pressostate

1320531 **DRUCKSCHALTER P302/6 3-POLIG 30A**

CE-SEV-ASE-UL zugelassen
Anschluss ISO 228 G 1/4"M für Rohr ø 4x6 mm
regulierbare Skala 0,5÷1,4 bar
festes Differential 0,15 (ÿ0,06) bar
Flüssigkeitstemperatur max:140°C
Leistung max: 220V 7KW (30A)
400V 12KW (30A)
für Kaffeemaschine (AZKOYEN) AZ04 - BRAVO - VIENNA
für Kaffeemaschine (BEZZERA) ELLISSE
für Kaffeemaschine (CIMBALI) M15 - M20 - M27 - M30
für Kaffeemaschine (FAEMA) COMPACT - DUE - DUEA
EXPRESS - E64 - E66 - E91 - E92 - P4 - P6
für Kaffeemaschine (RENEKA) VIVAS
für Kaffeemaschine (SANREMO) AFFÈ - AMALFI - CAPRI
PISA - TORINO - VENEZIA - VERONA - ZOE

SANREMO 10602010 SANREMO 10602010A

Pumpen für Kaffeemaschinen

1330002 **VERDRÄNGERPUMPE ROTOFLOW ø 3/8" NPT**

mit Schellenanschluss
Leistung 200 l/h
mit ausgewuchtetem Bypass
mit NSF-Zulassung
PA204
für Kaffeemaschine (ASTORIA CMA) ARGENTA - BRAVA
COMPACT
für Kaffeemaschine (AZKOYEN) AZ04 - VIENNA
für Kaffeemaschine (SANREMO) AMALFI - CAPRI
MILANO LX - PISA - TORINO - VERONA - ZOE

SANREMO 10252070A SANREMO 10252072A SANREMO 10252072B

1349100 **PUMPENANSCHLUß ø 3/8"KONISCH-3/8"GERADE**

3/8"KEGELF.(NPT)-3/8"GERADE
für Kaffeemaschine (CONTI) XEOS2

SANREMO

1168011 **SCHELLE AUS INOX STAHL FÜR FLANSCHPUMPE**

für Kaffeemaschine (VIBIEMME) CHIMAERA - CUBO
DOSAPLUS - EVOLUTION - KOMETA - LOLLO
MERCURY - MINIMAX - REPLICA - REVOLUTION
SILVER

SANREMO

SANREMO

Passend für:

Passend für:

Rückschlag- und Expansionsventile

1720013 **EXPANSIONSVENTIL 12 bar**
Anschluss ø 1/8"A - Schlauchanschluss ø 7 mm
für Kaffeemaschine (SANREMO) AMALFI - CAPRI
MILANO LX - PISA - TREVISO - TREVISO LX
VENEZIA - ZOE

SANREMO 10655555 SANREMO 10655557

1720012 **RÜCKSCHLAGVENTIL ø 1/4"A-1/8"A**
Gesamthöhe 62 mm
für Kaffeemaschine (SANREMO) AMALFI - CAPRI
MILANO LX - PISA - VENEZIA

SANREMO 10652020 SANREMO 10652020B

Schalter

1319629 **TASTATUR 5 TASTEN**
für Kaffeemaschine (SANREMO) AMALFI

SANREMO 10112122

5031483 **TASTATUR 5 TASTEN**
für Kaffeemaschine (SANREMO) CAPRI

SANREMO 10112066A

5032976 **TASTATURPLATINE 6 TASTEN**
Abmessungen 122x35 mm
für Kaffeemaschine (SANREMO) MILANO LX

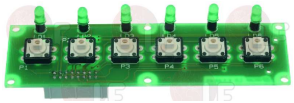

SANREMO 10112087B

5034325 **UMSCHALTER 0-2 POSITIONEN 20A 690V**
Stift 8x7 mm
für Kaffeemaschine (SANREMO) AMALFI - CAPRI
MILANO - MILANO LX - PISA - TORINO - VENEZIA
VERONA - ZOE

SANREMO 10122018 SANREMO 10122038A SANREMO 10122038B
SANREMO 10122060

1057037 **UMSCHALTER 0-2 STELLUNGEN 20A 600V**
Stift 8x7 mm
für Kaffeemaschine (SANREMO) AMALFI - CAPRI
MILANO LX - PISA - TORINO - VENEZIA - VERONA
ZOE

SANREMO 10122016 SANREMO 10122036A SANREMO 10122050

SANREMO

Passend für:

Passend für:

Schellen

1168011 **SCHELLE AUS INOX STAHL FÜR FLANSCHPUMPE**
für Kaffeemaschine (VIBIEMME) CHIMAERA - CUBO
DOSAPLUS - EVOLUTION - KOMETA - LOLLO
MERCURY - MINIMAX - REPLICA - REVOLUTION
SILVER

SANREMO

3449466 **SCHLAUCHSCHELLE 16-27**
für Schläuche ø 16÷27 mm
aus Edelstahl AISI 304
Höhe 12 mm und Schraube E7
geeignet für Lebensmittelindustrie

SANREMO 10806099

Schutzgummi für Dampf-Wasser Rohre

1187501 **SCHUTZHANDGRIFF FÜR RÖHRE ø 8 mm**
für Kaffeemaschine (SANREMO) CAPRI - TREVISO
TREVISO LX - VENEZIA
für Kaffeemaschine (VIBIEMME) CHIMAERE - CUBO
REPLICA

SANREMO 10753050

5030025 **VERBRÜHSCHUTZGUMMI ROHRE ø 10 mm**
für Kaffeemaschine (SANREMO) AMALFI - MILANO LX
PISA - TORINO - VERONA - ZOE

SANREMO 10753052

Sicherheitsventile für Boiler

1515005 **KESSELVENTIL ø 3/8"A - 1,8 bar CE/TUV**
Eichdruck 1,8 bar
Fördermenge Dampfablauf 49,82kg/h
Dichtung aus Viton
Betriebstemperatur -20/+200°C
CE/TUV zertifizierte Ventil
für Kaffeemaschine (SANREMO) AMALFI - CAPRI - PISA
ROMA - TORINO - TREVISO - TREVISO LX - VERONA
ZOE

SANREMO 10652012

SANREMO 10652012B

1523534 **VENTIL FÜR KESSEL ø 1/4"A**
aus Stahl - neues Modell
Innen-Beschichtung aus Teflon - OR Viton
für Kaffeemaschine (ASTORIA CMA) ARGENTA - DIVINA
für Kaffeemaschine (AZKOYEN) AZ04 - BRAVO - VIENNA
für Kaffeemaschine (BEZZERA) ELLISSE
für Kaffeemaschine (CARIMALI) ECO - UNO
für Kaffeemaschine (CONTI) CLUB - TWIN STAR2
XEOS2
für Kaffeemaschine (ESSIKA) SK2 - SSK2
für Kaffeemaschine (FAEMA) DUEA - ELITE - EXPRESS
E61 - E64 - E66 - E91 - E92 - P4 - P6
für Kaffeemaschine (NUOVA SIMONELLI) MACCUP
OPTIMA
für Kaffeemaschine (PAVONI) BAR - BART - PUB
für Kaffeemaschine (SAN MARCO) NS85

SANREMO 10652040

SANREMO 10652040A

SANREMO

Passend für:

1523537 **VENTIL FÜR KESSEL ø 1/4"A**
aus Stahl - altes Modell
OR Viton
für Kaffeemaschine (SANREMO) CAPRI - VENEZIA

SANREMO 10652040

Passend für:

1523059 **VENTIL FÜR KESSEL ø 3/8"M - 1,8 bar CE/P**
Druckbereich 1,8 bar
Abflussfördermenge Dampf 87 Kg/h
Dichtung aus tefloniertem Viton
Betriebstemperatur -20/+200°C
ventil normiert CE/PED
für Kaffeemaschine (SANREMO) MILANO LX - VENEZIA
für Kaffeemaschine (WEGA) AIRY - ANTARES - ATLAS
NOVA - ORION - POLARIS

SANREMO 10652010

Siebträger für Kaffeemaschinen

1165129 **SIEBTRÄGER KAFFEEMASCHINEN SANMARCO**
Anschluss f. Ausläufe ø 3/8" - Drehknopfansch. M12
Rippen 6,5 mm
für Kaffeemaschine (SANREMO) AMALFI - CAPRI
MILANO LX - VENEZIA

SANREMO 10052030

Standsanzeiger

1201057 **ANSCHLUSS ø 3/8"A LOCH ø 11 mm**
für Niveauglas
für Kaffeemaschine (SANREMO) MILANO LX - PISA
TORINO - VERONA

SANREMO 10805565B

1201056 **DISTANZSTÜCK FÜR NIVEAUGLAS**
für Kaffeemaschine (SANREMO) MILANO LX - PISA
TORINO - VENEZIA - VERONA

SANREMO 10042020A

1520100 **NIVEAUGLAS ø 11x140 mm**
für Kaffeemaschine (GAGGIA) D90 - E90
für Kaffeemaschine (SANREMO) MILANO LX - PISA
TORINO - VENEZIA - VERONA

SANREMO 10402100

Stifte

1324066 **HAHNBOLZEN**
für Kaffeemaschine (CARIMALI) ETABETA
für Kaffeemaschine (FAEMA) COMPACT - DUEA
EXPRESS - SPECIAL
für Kaffeemaschine (SANREMO) AMALFI - CAPRI
MILANO LX - PISA - TORINO - VENEZIA - VERONA
ZOE
für Kaffeemaschine (VIBIEMME) KOMETA

SANREMO 10402061

Stöpsel - Deckel

1439059 **DECKEL ø 1/4"A MUTTER 19 mm H12**
für Kaffeemaschine (BIANCHI) SARA
für Kaffeemaschine (SANREMO) MILANO LX - PISA
TORINO - VENEZIA - VERONA

SANREMO 10402163A

1439001 **DECKEL FÜR AUSLAUFGRUPPE ø 16 mm**
für Kaffeemaschine (SANREMO) MILANO LX - TORINO
VERONA
für Kaffeemaschine (VIBIEMME) CHIMAERA - CUBO
DOMOBAR - DOMOBARJUNIOT - DOMOBARSUPER
DOSAPLUS - EVOLUTION - KOMETA - LOLLO
MERCURY - MINIMAX - REPLICA - REVOLUTION
SILVER

SANREMO 10052137A

Thermostate

1444509 **THERMOSTAT 3-PHASIG 169°C**
mit Handrückstellung
beschichteter Kapillar 900 mm
Wulst ø 4x128 mm
für Kaffeemaschine (ASTORIA CMA) PLUS4YOU
für Kaffeemaschine (CIMBALI) M20 - M21 - M27 - M28
M29 - M30 - M31 - M32 - M39 - M39GT
für Kaffeemaschine (SANREMO) AMALFI - CAPRI
MILANO LX - PISA - TORINO - VENEZIA - VERONA
ZOE
für Kaffeemaschine (WEGA) CONCEPT

SANREMO 10111015

SANREMO

Passend für:

Passend für:

Volumetrische Zähler

1455067 **VOLUMENZÄHLER GICAR**
Anschlüsse ø 1/4"II - Öffnung 1,15 mm - NSF
für Kaffeemaschine (SANREMO) MILANO LX

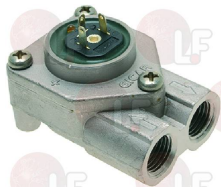

SANREMO 10112131A SANREMO 10112280

1455068 **VOLUMENZÄHLER GICAR**
Anschlüsse ø 1/8"II - Öffnung 1,15 mm - NSF
für Kaffeemaschine (SANREMO) AMALFI - CAPRI - PISA
TORINO - VERONA - ZOE

SANREMO 10112134 SANREMO 10112290

Wasser-Dampfrohre f. Kaffeemaschinen

1549043 **DAMPFROHR KOMPLETT EDELSTAHL ø 10 mm**
Rohrentwicklung 245 mm
für Kaffeemaschine (SANREMO) AMALFI - CAPRI

SANREMO 10402260 SANREMO 10402260A SANREMO 10422136A

1549044 **DAMPFROHR KOMPLETT EDELSTAHL ø 10 mm**
Rohrentwicklung 280 mm
für Kaffeemaschine (SANREMO) MILANO LX - VERONA

SANREMO 10402286B SANREMO 10402286D

5060158 **MUTTER ø 3/8"F FÜR WASSER-/DAMPFROHR**
Mutter 22 mm - Höhe 21 mm - Loch 13 mm
für Kaffeemaschine (SANREMO) AMALFI - CAPRI
MILANO LX - PISA - TORINO - VENEZIA - VERONA

SANREMO 10402022B

1549042 **WASSERROHR KOMPLETT VERCHROMT**
Länge 108 mm
für Kaffeemaschine (SANREMO) AMALFI - CAPRI - PISA
VENEZIA

SANREMO 10402145

1449332 **WASSERSPRITZDÜSE**
für GAGGIA DECO
für BIANCHI HORECA SOFIA
für Kaffeemaschine (ORCHESTRALE) ETNICA - PHONICA
für Kaffeemaschine (SANREMO) AMALFI - CAPRI
MILANO LX - PISA - TORINO - TREVISO
TREVISO LX - VENEZIA - VERONA - ZOE
für Kaffeemaschine (VIBIEMME) DOSAPLUS - LOLLO
MERCURY - REPLICA

SANREMO 10402140

Wasserverteiler für Duschhalter

1086049 **WASSERVERTEILER FÜR DUSCHETRÄGER**

ø außen 57 mm - Höhe 6,5 mm - Loch ø 10 mm
für Kaffeemaschine (SANREMO) AMALFI - CAPRI - PISA
ZOE

SANREMO 10052248

1086595 **WASSERVERTEILER FÜR DUSCHETRÄGER**

Aussen-ø 58,5 mm - Höhe 7,5 mm - Loch ø 6,5 mm
für Kaffeemaschine (FIORENZATO C.S.) ACCADEMIA
für Kaffeemaschine (GRIMAC) G11
für Kaffeemaschine (SANREMO) VENEZIA

SANREMO 10052230

Die oben angegebenen Daten können sich ohne Vorankündigung ändern. Die LF SpA übernimmt keine Haftung für eventuelle Fehler die durch die Nutzung oder den Inhalt dieser Veröffentlichung entstehen.
Diese Veröffentlichung ist das exklusive Eigentum der LF SpA. Daher darf es nicht vervielfältigt oder verbreitet werden, sofern es nicht ausdrücklich durch die LF SpA genehmigt ist.

LF SpA
via Voltri, 80 - 47522 Cesena (FC) ITALIA
Tel. +39 0547 34 11 11 - Fax +39 0547 34 11 10
www.lfricambi724.it - www.lfricambi724.mobi
info@lfricambi.it
Export Dept.: Tel. +39 0547 34 11 50 - Fax: +39 0547 34 11 55
www.lfspareparts724.com - www.lfspareparts724.mobi
export@lfspareparts.com

FRANCE
EPGC Sas
13, Rue des Forts - 59960 Neuville en Ferrain
Tél. +33 (0)3 20 25 06 21
Fax +33 (0)3 20 25 34 12
www.epgc.com
www.epgc724.mobi
epgc@epgc.com

DEUTSCHLAND
LF GmbH
Junkersstrasse, 1 - D-82178 Puchheim - München
Tel. +49 89 89 45 78 66
Fax +49 89 89 45 78 88
www.lfersatzteile724.de
www.lfersatzteile724.mobi
info@lfersatzteile.de

SCHWEIZ
LF GmbH Verkaufsbüro
Sennweidstrasse, 45 - CH-6312 Steinhausen
Tel. +41 (0)41 760 15 80-1
Fax +41 (0)41 760 15 85
www.lfersatzteile724.ch
www.lfersatzteilech724.mobi
info@lfersatzteile.ch

ESPAÑA
LF Repuestos Horeca S.L.U.
Calle Ciudad Real, 10 - 45517 Escalonilla - Toledo
Tlf. +34 91 477 91 00
Fax +34 91 477 90 81
www.lfrepuestos724.es
www.lfrepuestos724.mobi
info@lfrepuestos.es

UNITED KINGDOM
LF Spare Parts Ltd.
A10a Lakeside Business Park, Broadway Lane
South Cerney, Gloucestershire GL7 5XL
Tel. +44 (0)1285 86 16 25
Fax +44 (0)1285 86 39 49
www.lfspareparts724.co.uk
www.lfspareparts724.mobi
info@lfspareparts.co.uk

RUSSIA
OOO LF
ul, Anatoliya Zhivova, 8 - office 1 - 123100 Moscow
Tel. +7 499 259 85 75
Fax +7 495 725 26 53
www.lfspareparts724.ru
www.lfspareparts724.mobi
info@lfspareparts.ru

CHINA
LF China
Room 102, House 8, Lane 725, Mao Tai Rd.
Changning Dist. - 200336 Shanghai
Tel. +86 (0)21 33 53 66 31
Fax +86 (0)21 33 53 66 32
www.lfspareparts724.com
www.lfspareparts724.mobi
china@lfspareparts.com